555102-3700001 Э3

Нумерация контактов в разъемах

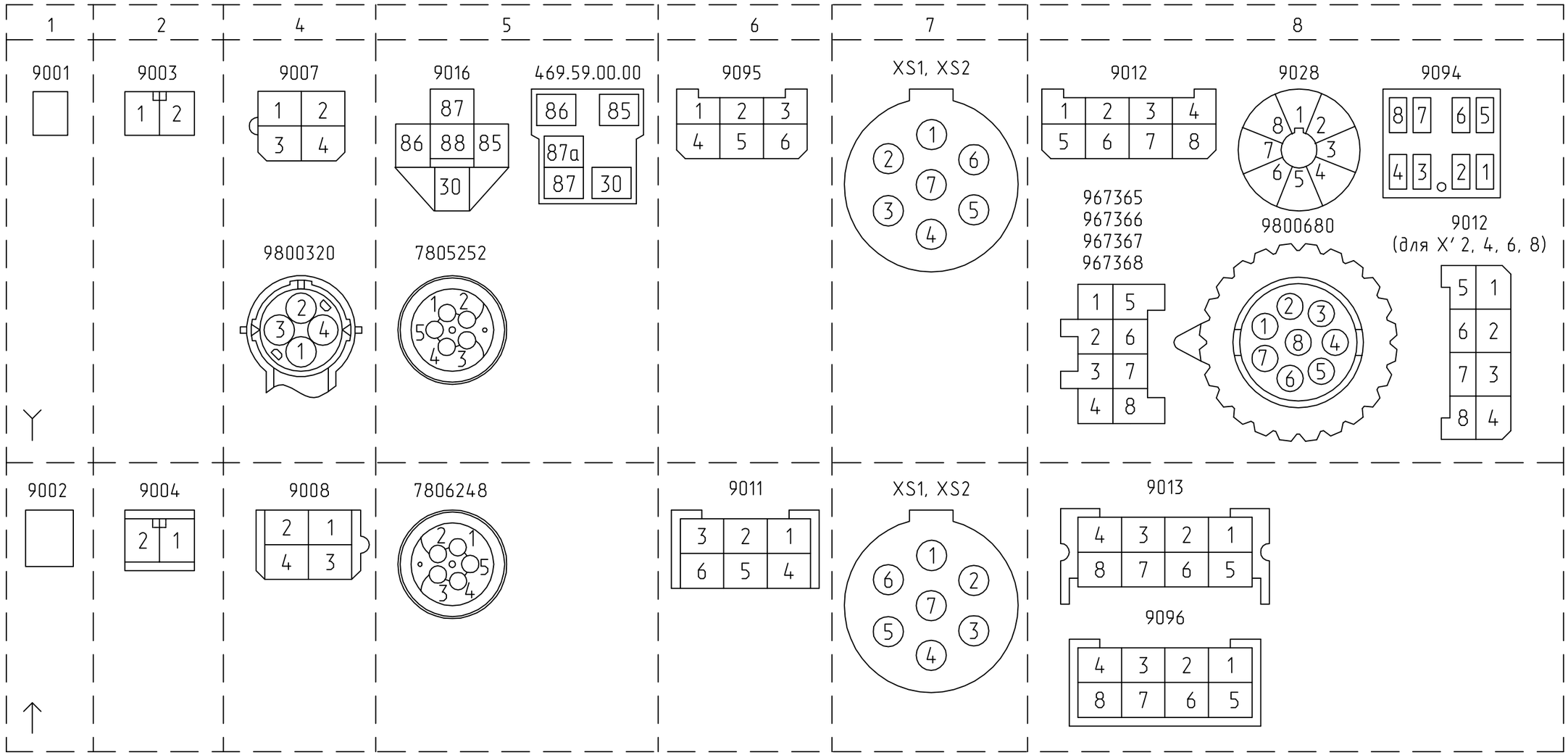

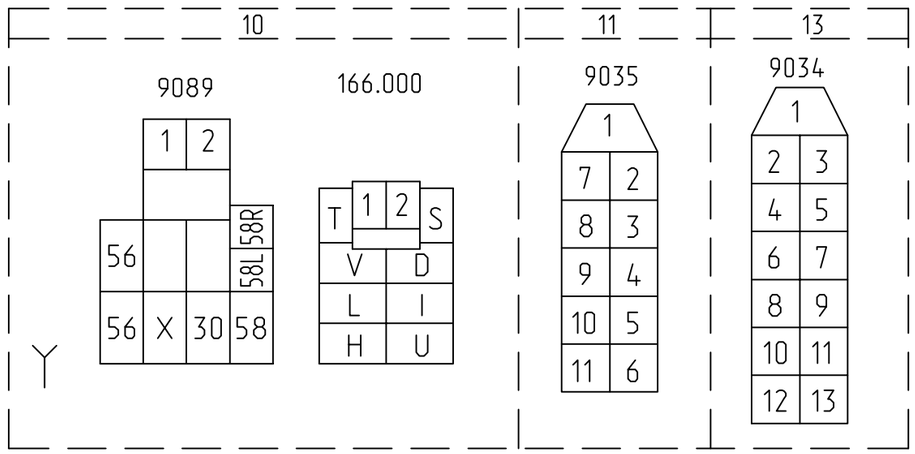

					555102-3700001 Э3		
Изм	Лист	N докум.	Подп.	Дата	Электрооборудование автомобиля Схема электрическая принципиальная	Литер.	Масса / Масшт.
Разраб.		Буравель					
Провер.		Рутто				Лист 1	Листов 34
Т.контр.							
Нач.отд.		Савчиц				МАЗ УГК	
Н.контр.		Емельянова					
Утв.		Корсаков					

Подпись и дата | Инв N дубл | Взам Инв N | Подпись и дата | Инв N подл

Формат А3

555102-3700001 Э3

Система электропитания

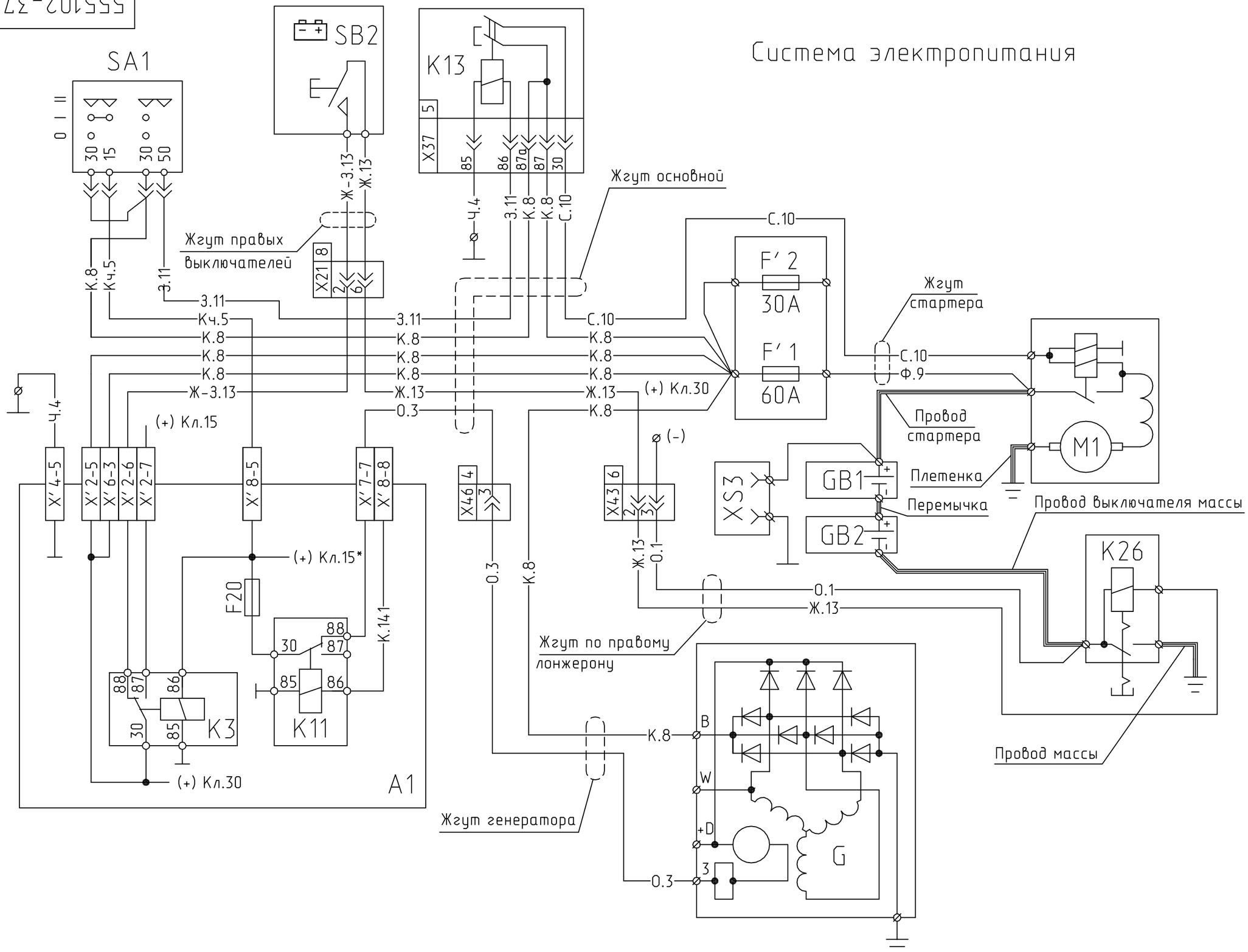

Изм	Лист	N° докум	Подпись	Дата

555102-3700001 Э3

Лист 2

Формат А3

Подпись и дата | Инв N дубл | Взам Инв N | Подпись и дата | Инв N Подл

555102-3700001 Э3

Схема включения габаритных огней на автомобилях с 3-хсторонней разгрузкой

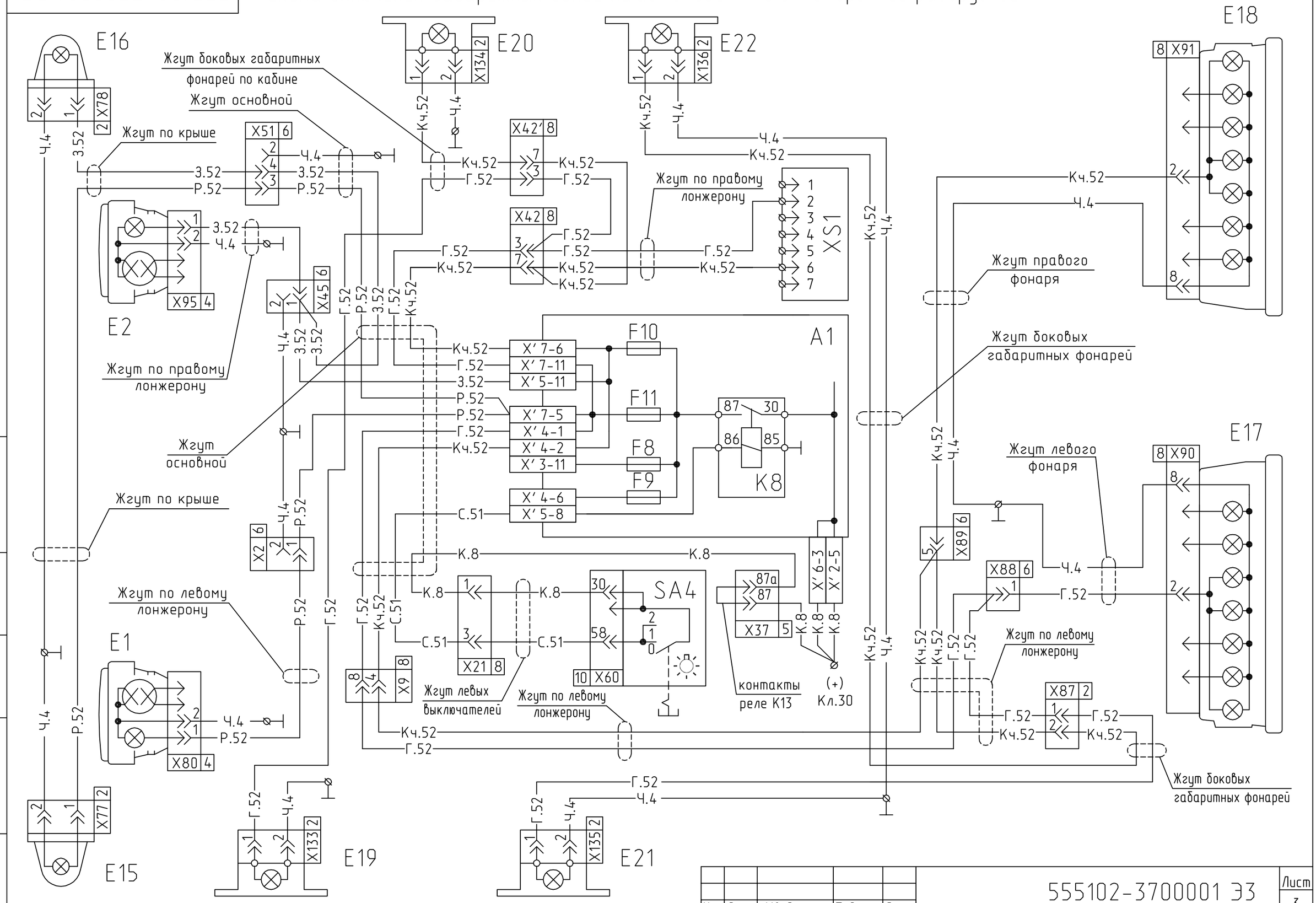

Изм	Лист	N° докум	Подпись	Дата	555102-3700001 Э3	Лист 3

Формат А3

Инв N Подл | Подпись и дата | Взам Инв N | Инв N дубл | Подпись и дата

555102-3700001 Э3

Схема включения ближнего и дальнего света фар, передних противотуманных фар, задних противомуманных фонарей на автомобилях с электропневмовыводами на прицеп

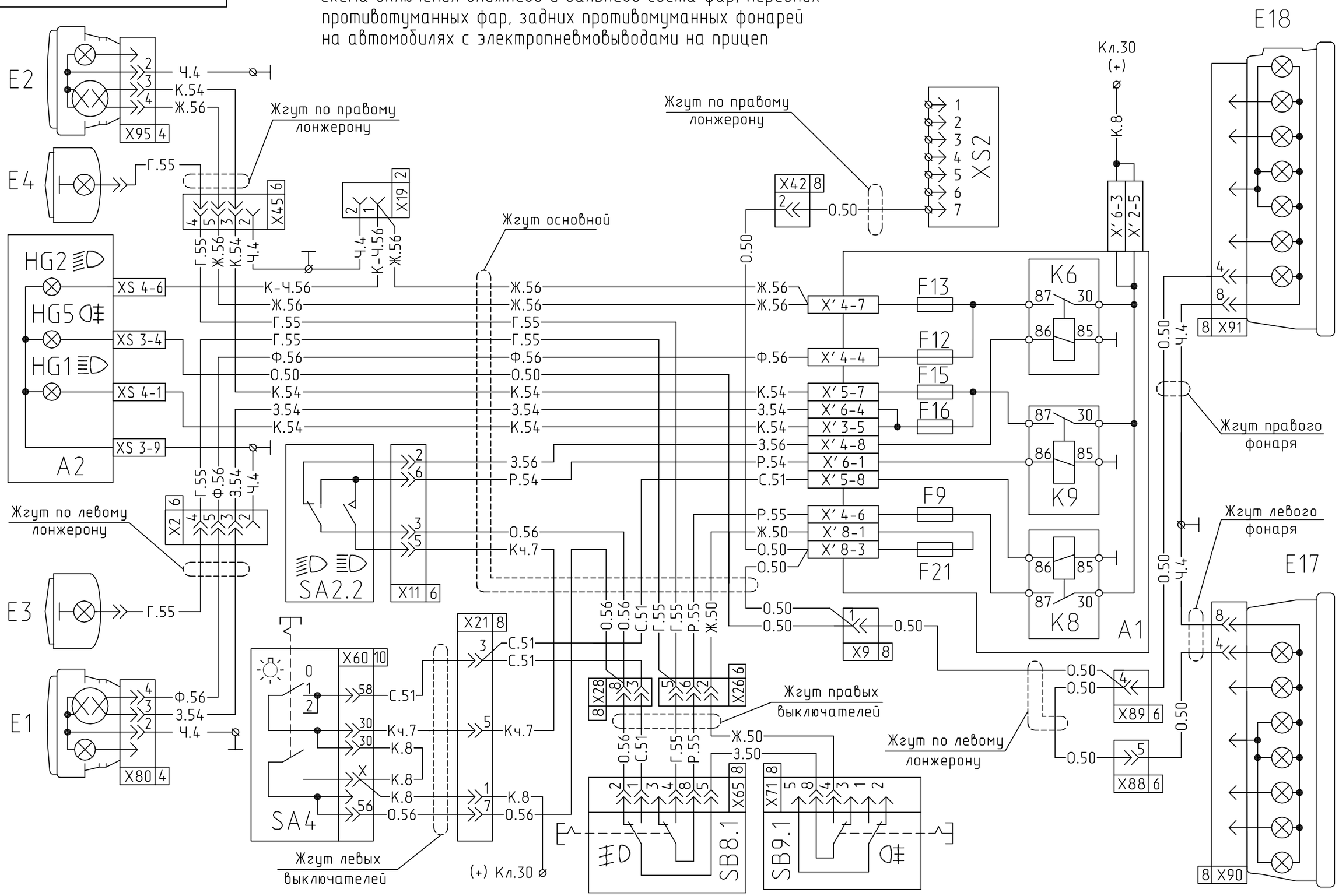

Изм	Лист	N° докум	Подпись	Дата	555102-3700001 Э3	Лист 4

Формат А3

Инв N Подл | Подпись и дата | Взам Инв N | Инв N дубл | Подпись и дата

555102-3700001 Э3

Схема включения указателей поворота и аварийной сигнализации на автомобилях с электропневмовыводами на прицеп

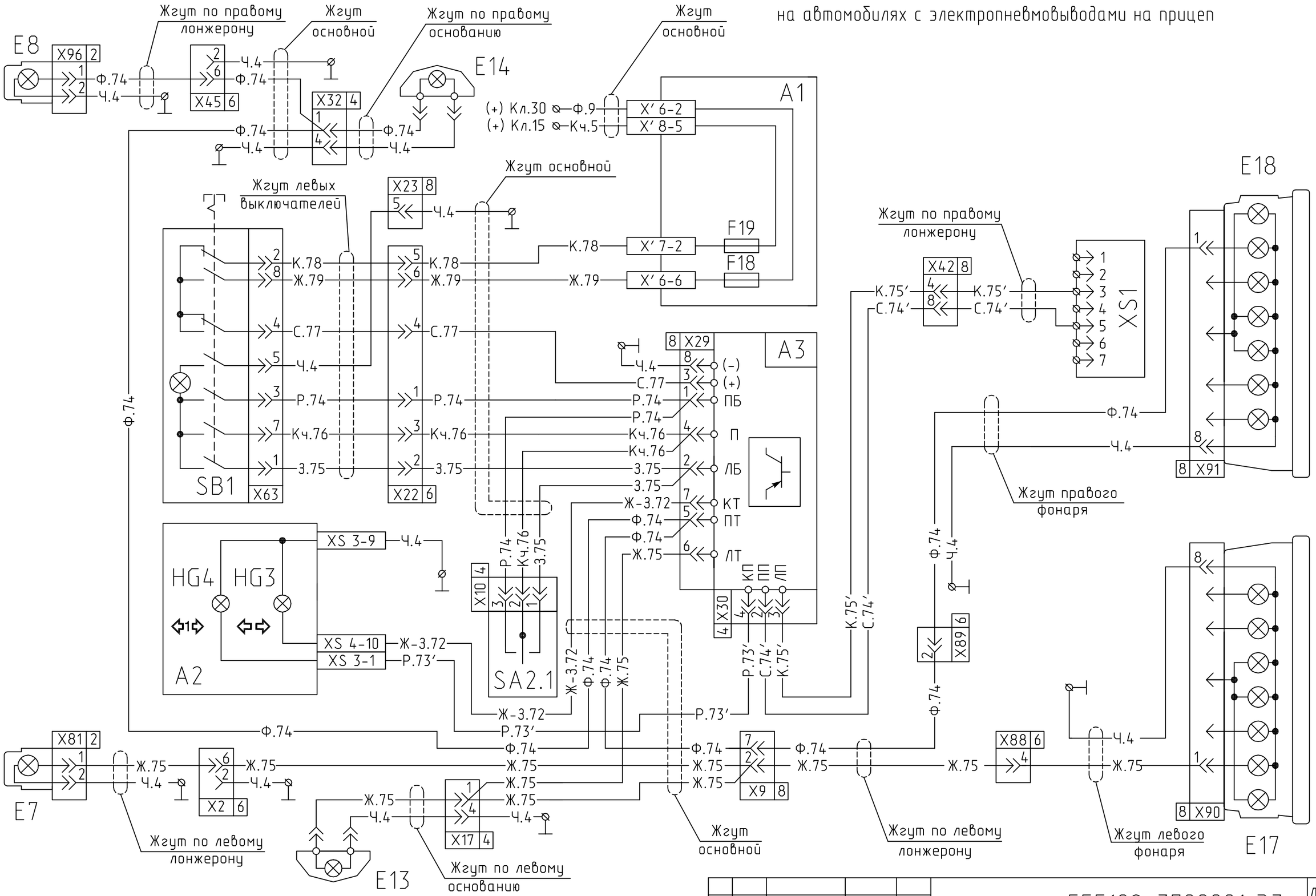

Изм	Лист	N° докум	Подпись	Дата	555102-3700001 Э3	Лист 5

Формат А3

Инв N Подл | Подпись и дата | Взам Инв N | Инв N дубл | Подпись и дата

555102-3700001 Э3

Схема включения сигналов "стоп", стояночного тормоза и фонарей заднего хода на автомобилях с электропневмовыводами на прицеп

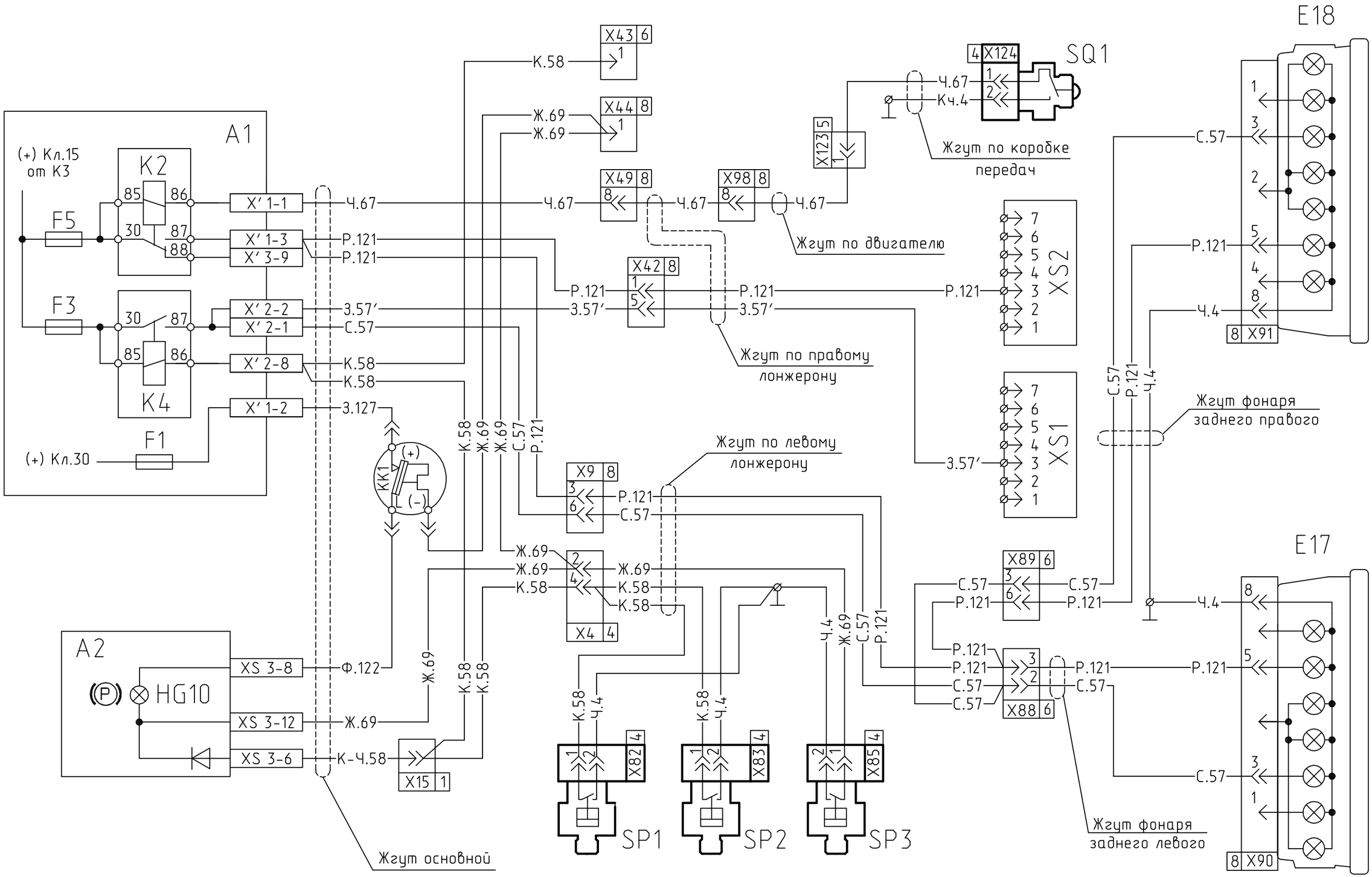

Изм	Лист	N° докум	Подпись	Дата	555102-3700001 Э3	Лист 6

Формат А3

Подпись и дата | Инв N дубл | Взам Инв N | Подпись и дата | Инв N Подл

555102-3700001 Э3

Схема включения плафонов освещения салона, спального места и плафона освещения двигателя на автомобилях с большой кабиной

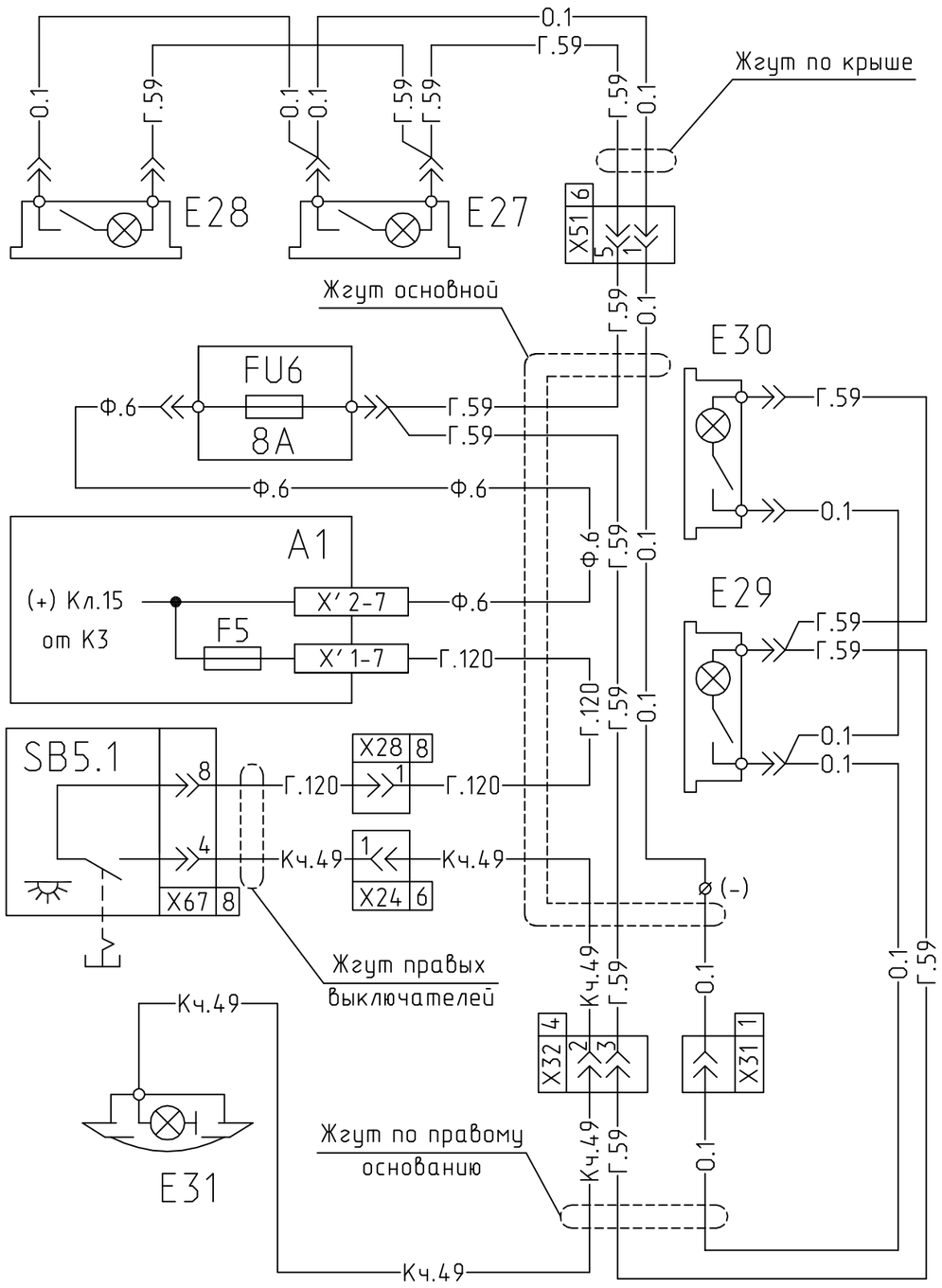

Изм	Лист	N° докум	Подпись	Дата	555102-3700001 Э3	Лист 7

Формат А4

Инв N Подл | Подпись и дата | Взам Инв N | Инв N дубл | Подпись и дата

Схема включения указателей в составе щитка приборов

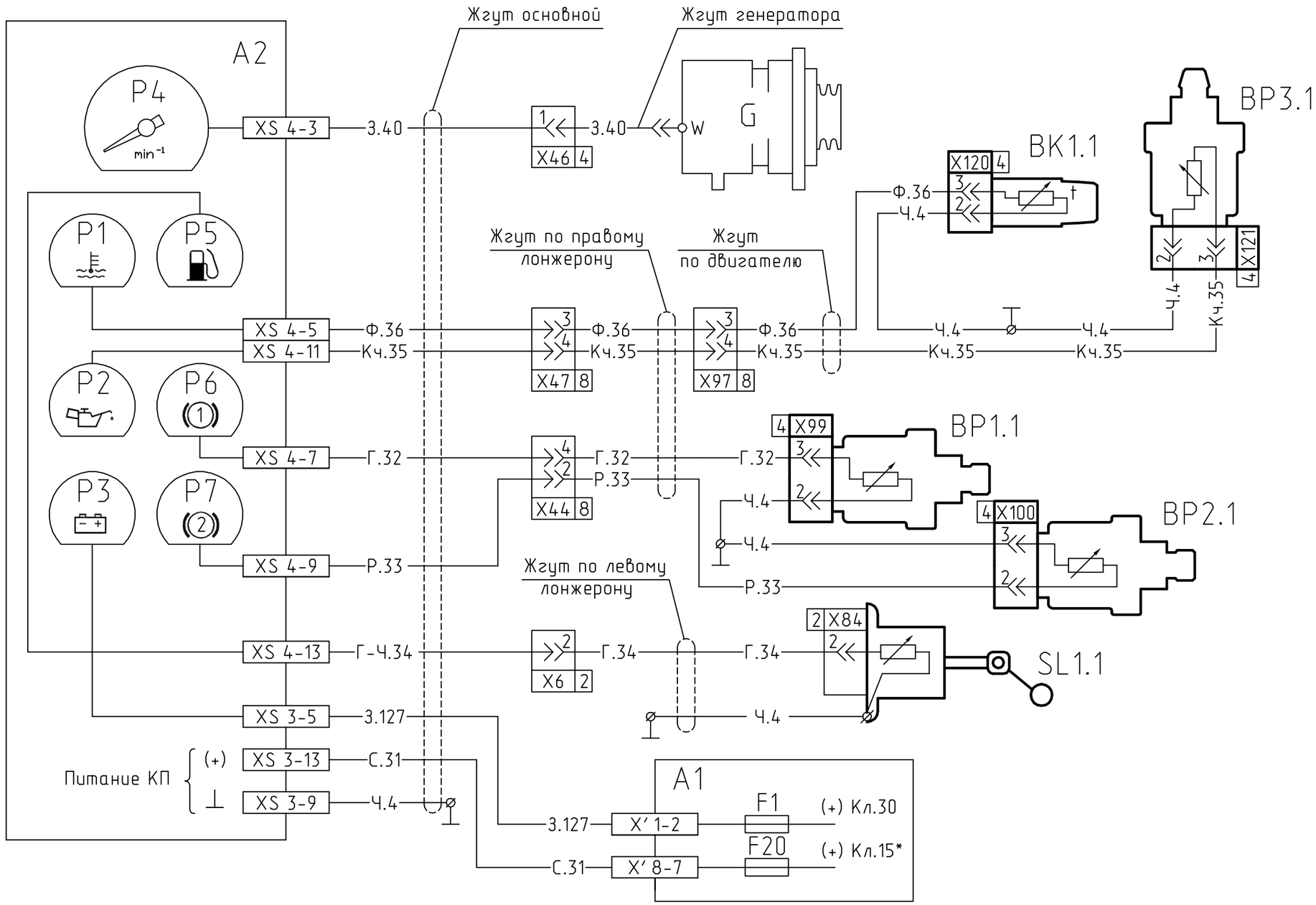

Изм	Лист	N° докум	Подпись	Дата

555102-3700001 Э3

Лист 8

Формат А3

Инв N Подл | Подпись и дата | Взам Инв N | Инв N дубл | Подпись и дата

555102-3700001 Э3

Схема подключения спидометра и включения блокировки демультипликатора на КПП ЯМЗ-238М

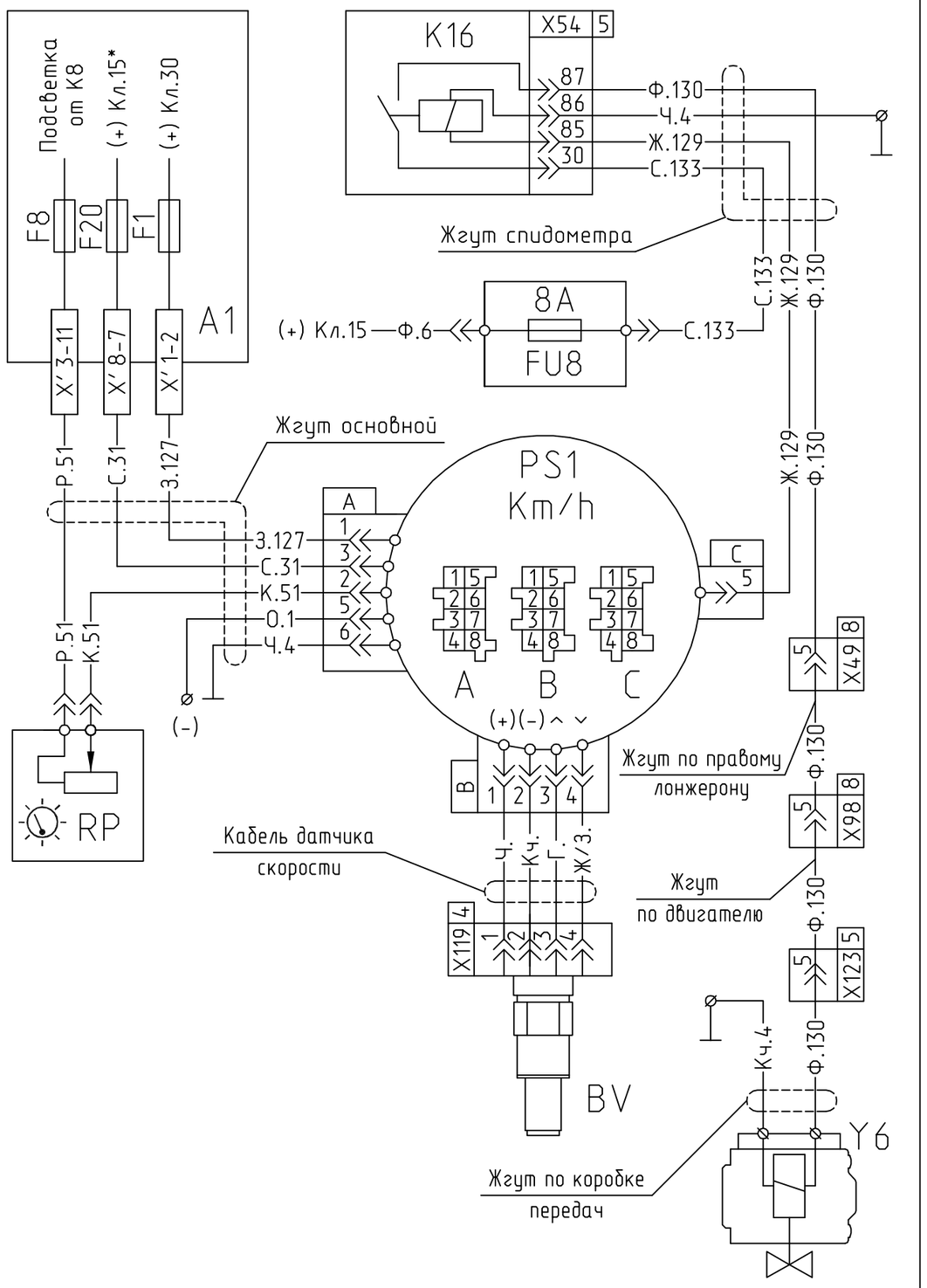

Изм	Лист	N° докум	Подпись	Дата	555102-3700001 Э3	Лист 9

Формат А4

Подпись и дата | Инв N дубл | Взам Инв N | Подпись и дата | Инв N Подл

Схема включения ЭФУ

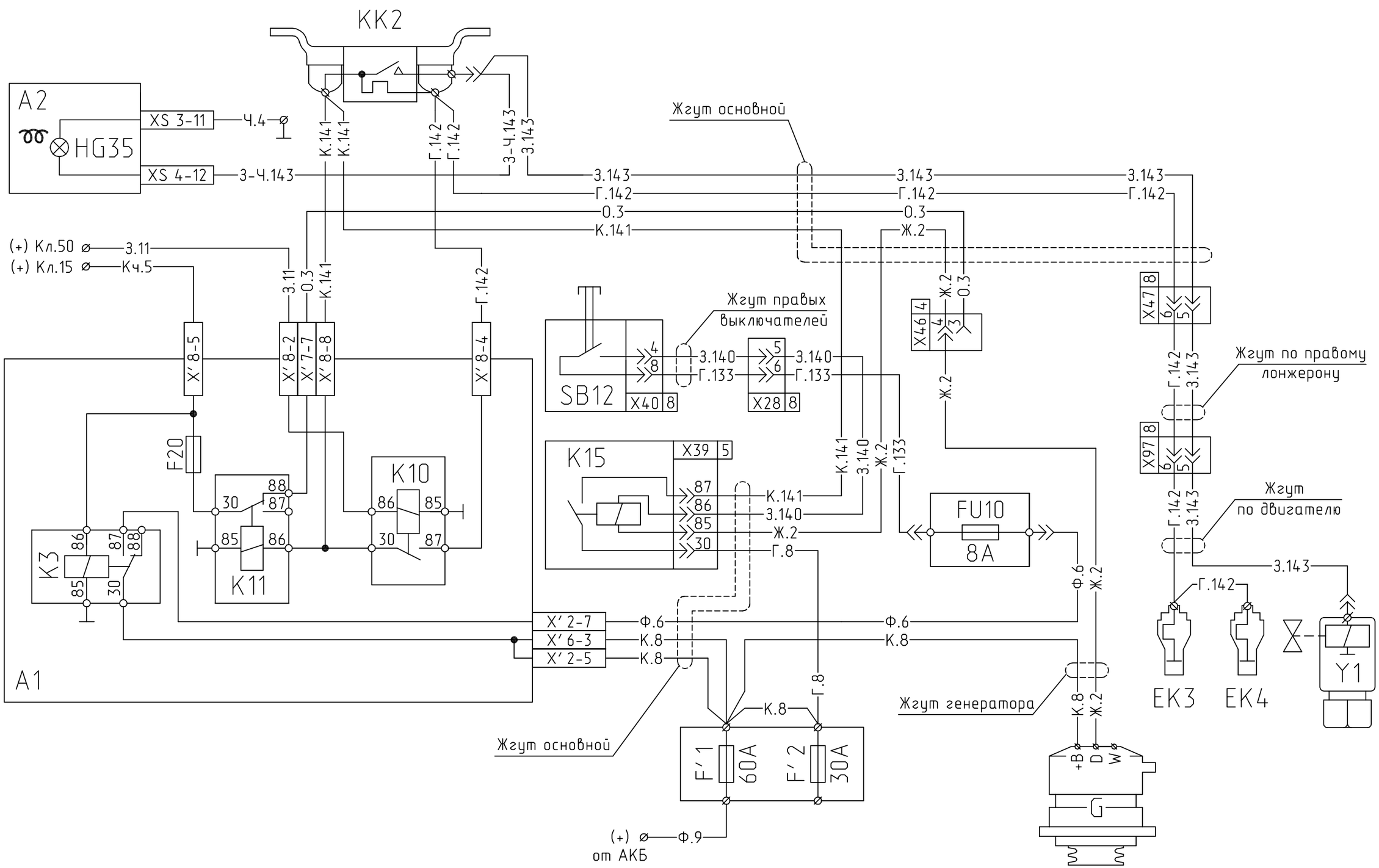

Изм	Лист	N° докум	Подпись	Дата

555102-3700001 Э3

Лист 10

Формат А3

Инв N Подл | Подпись и дата | Взам Инв N | Инв N дубл | Подпись и дата

555102-3700001 Э3

Схема включения муфты вентилятора двигателя

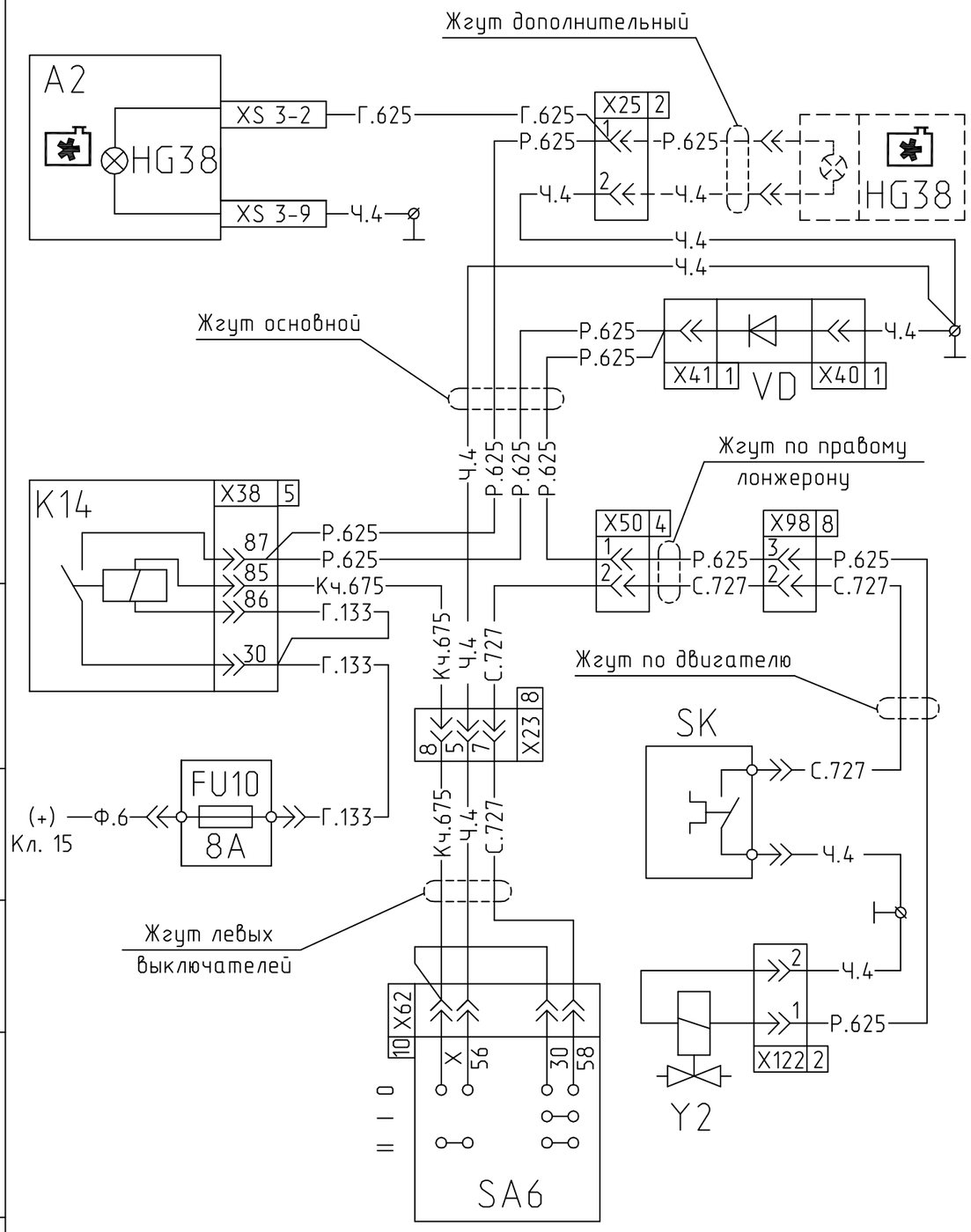

Изм	Лист	N° докум	Подпись	Дата	555102-3700001 Э3	Лист 11

Формат А4

Подпись и дата | Инв N дубл | Взам Инв N | Подпись и дата | Инв N Подл

555102-3700001 Э3

Схема включения контрольных ламп делителя
КПП на коробках ЯМЗ-238М

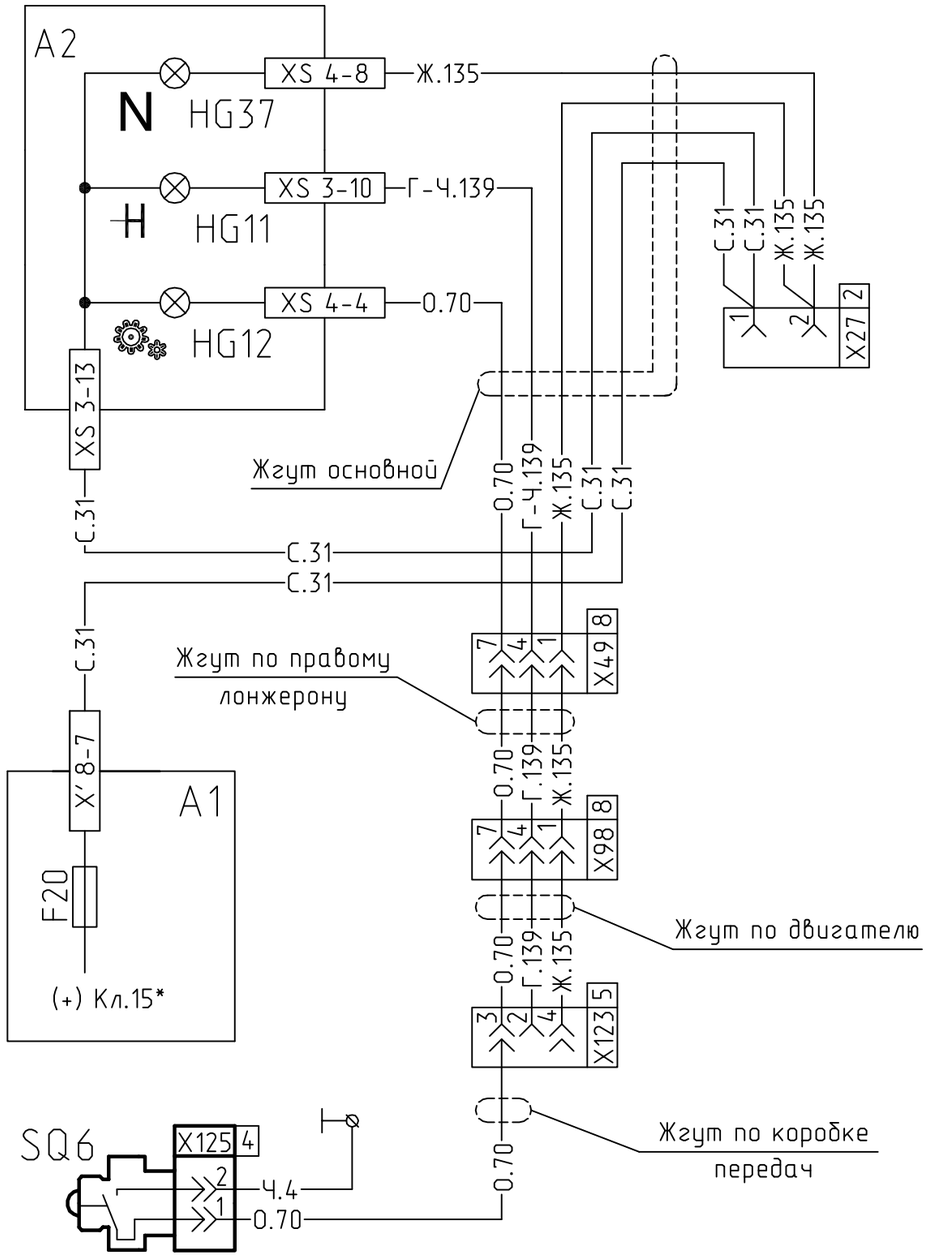

Изм	Лист	N° докум	Подпись	Дата

555102-3700001 Э3

Лист 12

Формат А4

Подпись и дата | Инв N дубл | Взам Инв N | Подпись и дата | Инв N Подл

555102-3700001 Э3

Схема включения и сигнализации включения блокировки моста

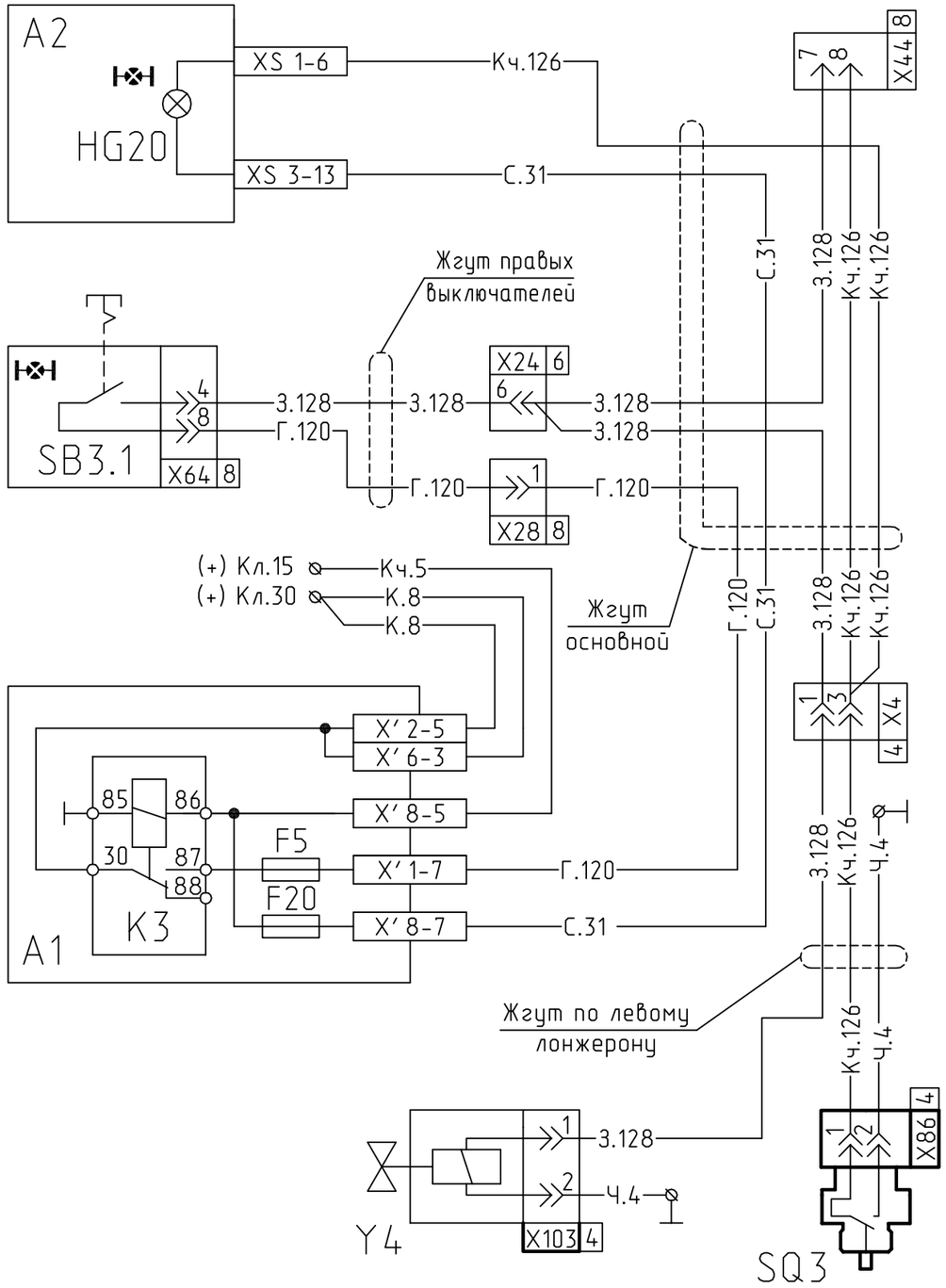

Изм	Лист	N° докум	Подпись	Дата	555102-3700001 Э3	Лист 13

Формат А4

Подпись и дата | Инв N дубл | Взам Инв N | Подпись и дата | Инв N Подл

555102-3700001 Э3

Схема включения контрольных ламп уровня масла в бачке ГУР и уровня охлаждающей жидкости двигателя

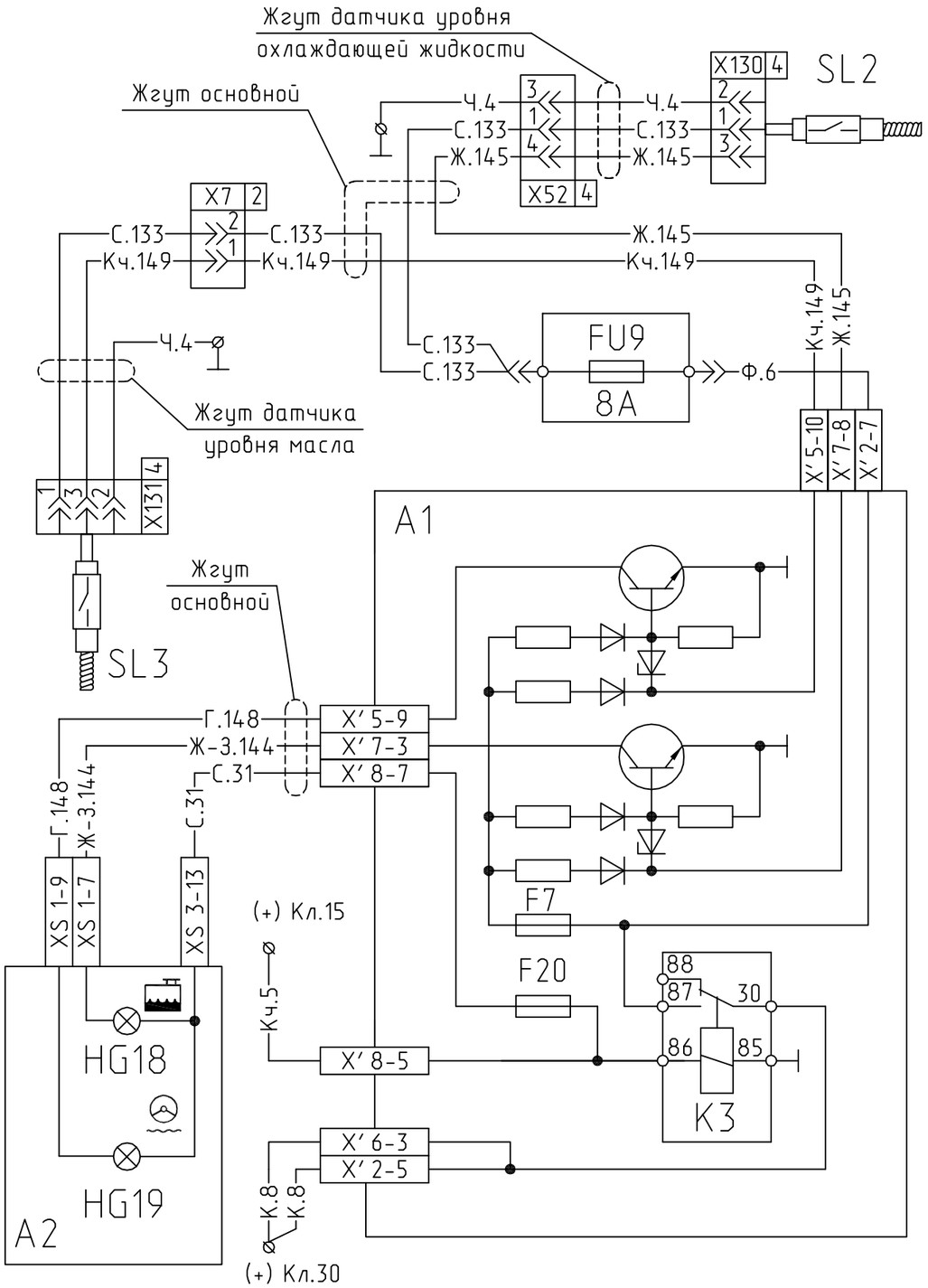

Изм	Лист	N° докум	Подпись	Дата	555102-3700001 Э3	Лист 14

Инв N Подл | Подпись и дата | Взам Инв N | Инв N дубл | Подпись и дата

Формат А4

Схема включения обогрева зеркал

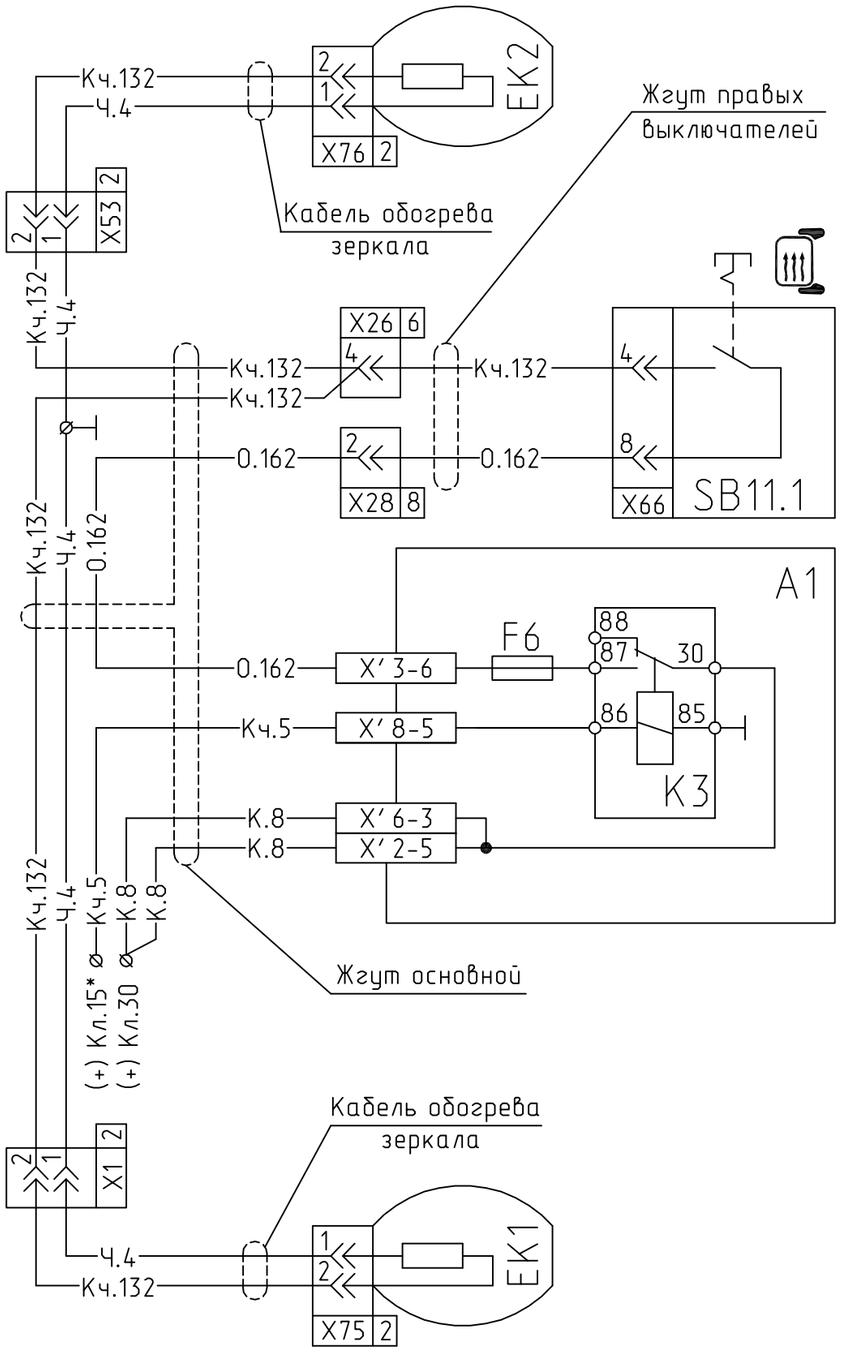

Изм	Лист	N° докум	Подпись	Дата

555102-3700001 Э3

Лист 15

Формат А4

Инв N Подл | Подпись и дата | Взам Инв N | Инв N дубл | Подпись и дата

Схема включения звуковых сигналов

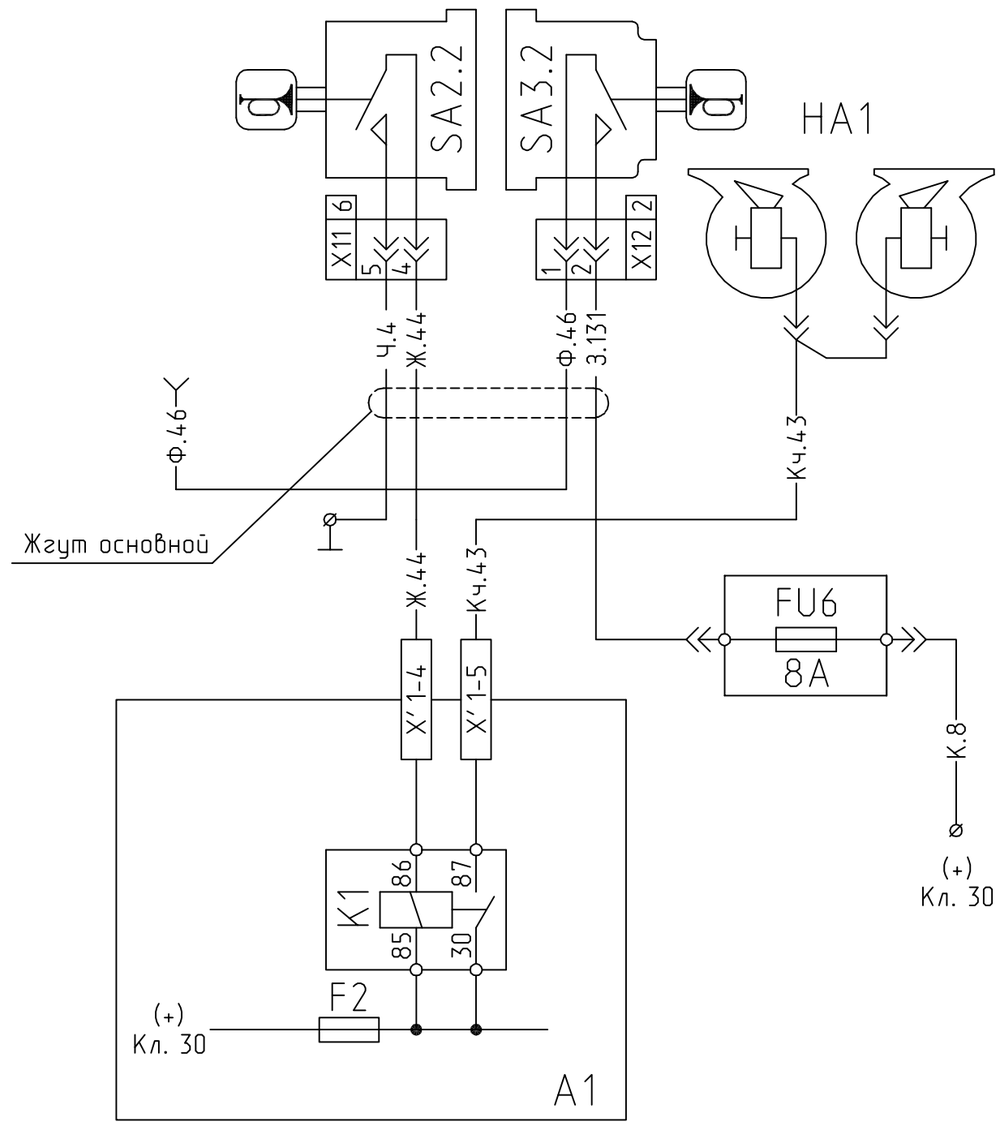

Изм	Лист	N° докум	Подпись	Дата	555102-3700001 Э3	Лист 16

Формат А4

Инв N Подл | Подпись и дата | Взам Инв N | Инв N дубл | Подпись и дата

555102-3700001 Э3

Схема подключения магнитолы

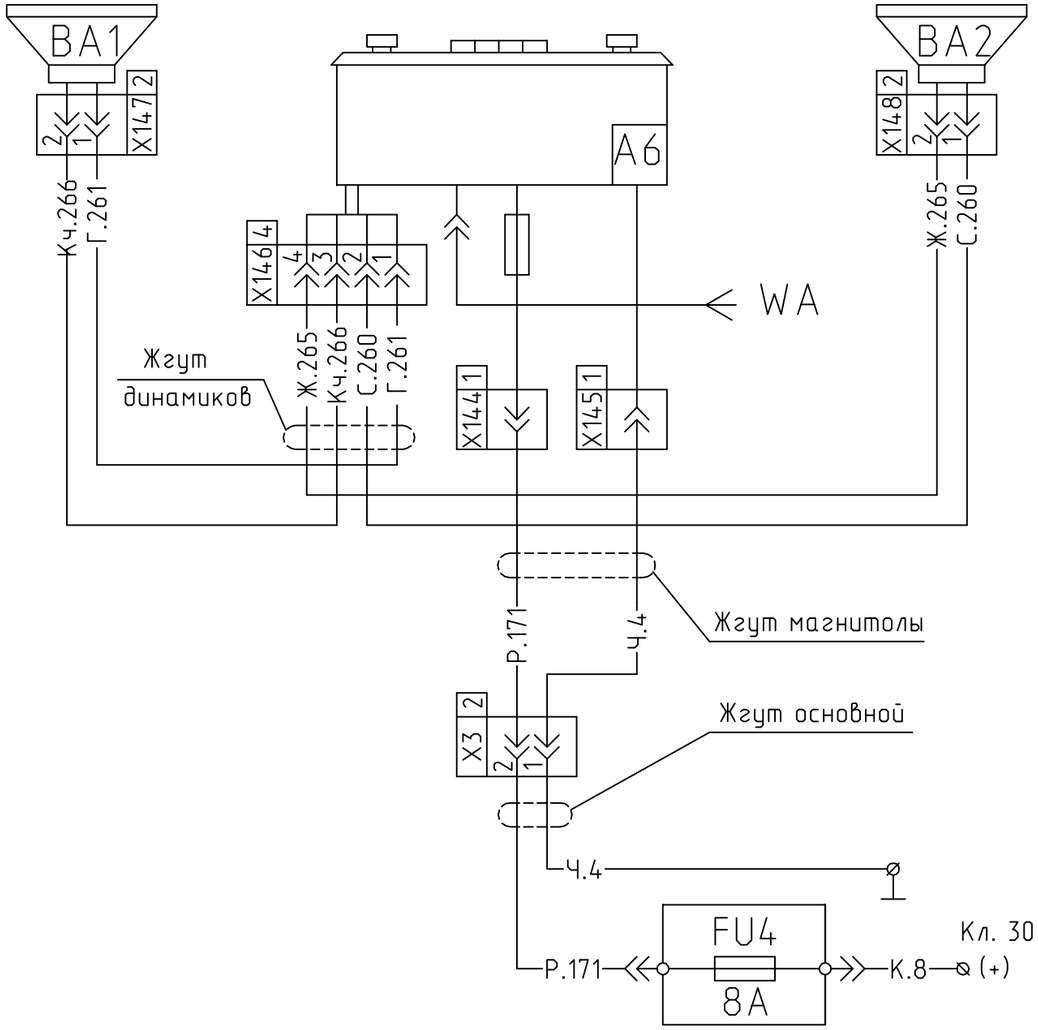

Изм	Лист	N° докум	Подпись	Дата

555102-3700001 Э3

Лист 17

Формат А4

Подпись и дата | Инв N дубл | Взам Инв N | Подпись и дата | Инв N Подл

555102-3700001 Э3

Схема подключения спидометра/тахографа
на автомобилях с КПП ЯМЗ-236П

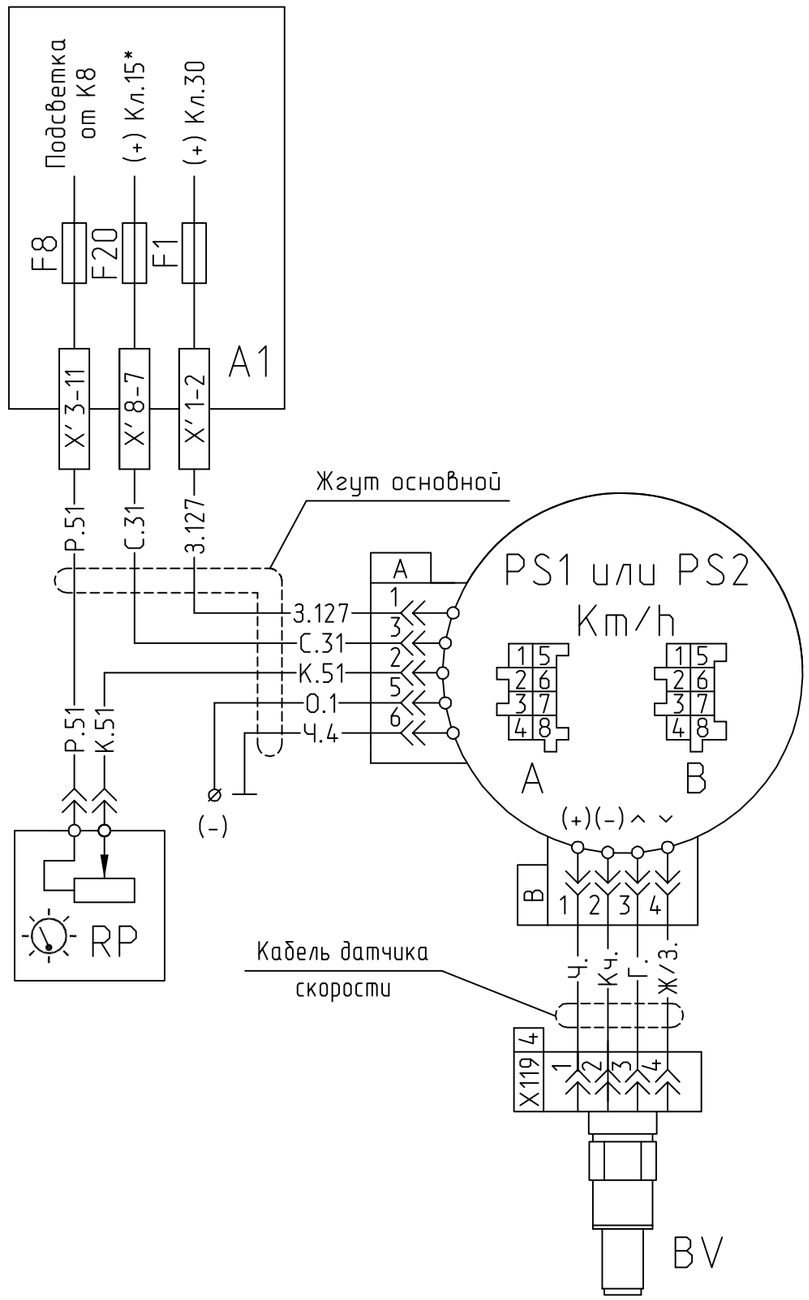

Изм	Лист	N° докум	Подпись	Дата	555102-3700001 Э3	Лист 18

Формат А4

Инв N Подл | Подпись и дата | Взам Инв N | Инв N дубл | Подпись и дата

555102-3700001 Э3

Схема включения ламп подсветки приборов и выключателей
для автомобилей без электропневмовыводов на прицеп

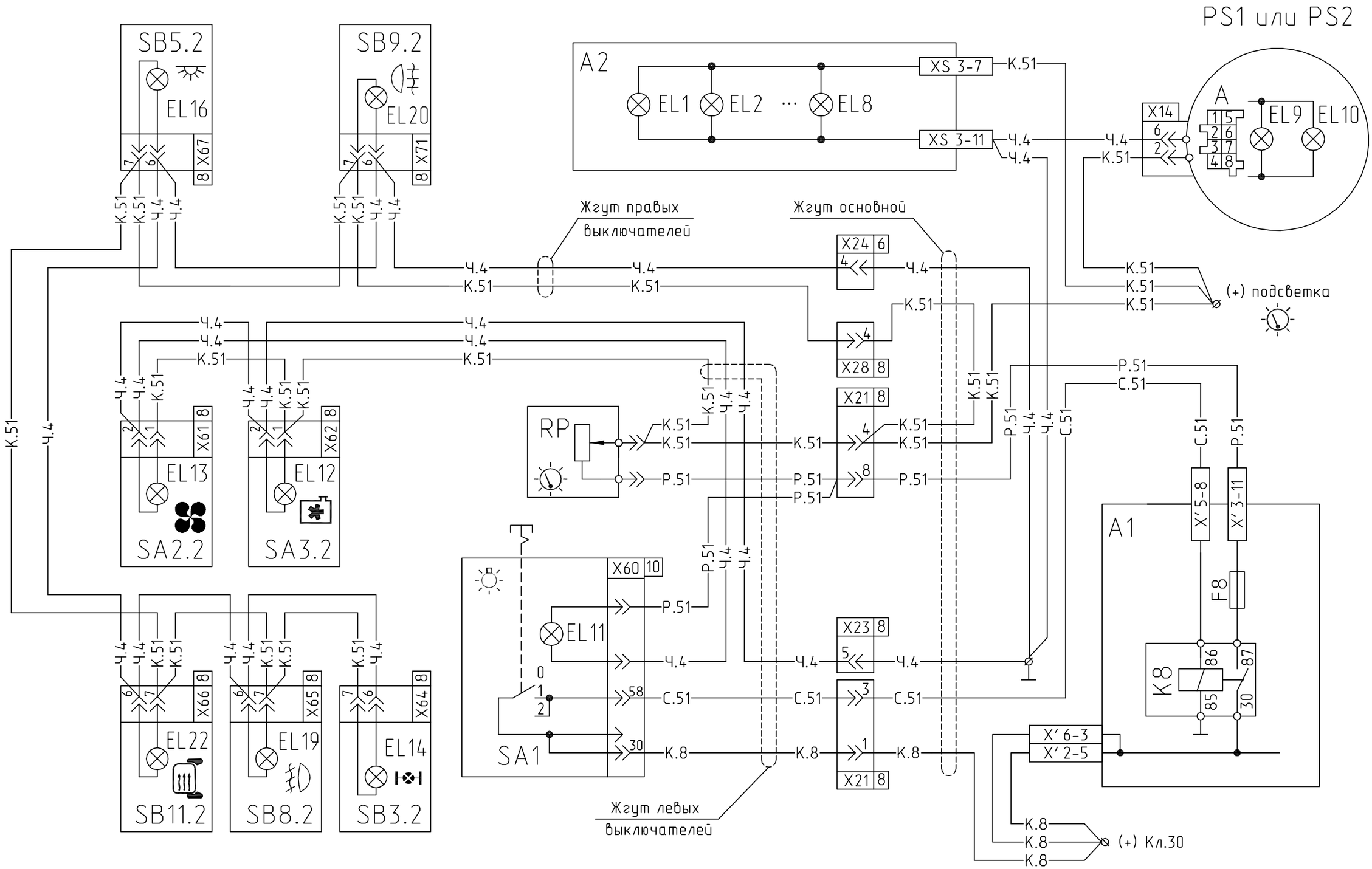

Изм	Лист	N° докум	Подпись	Дата	555102-3700001 Э3	Лист 19

Формат А3

Инв N Подл | Подпись и дата | Взам Инв N | Инв N дубл | Подпись и дата

555102-3700001 Э3

Схема включения габаритных огней на автомобилях с задней разгрузкой и автомобилях-шасси 5551хх

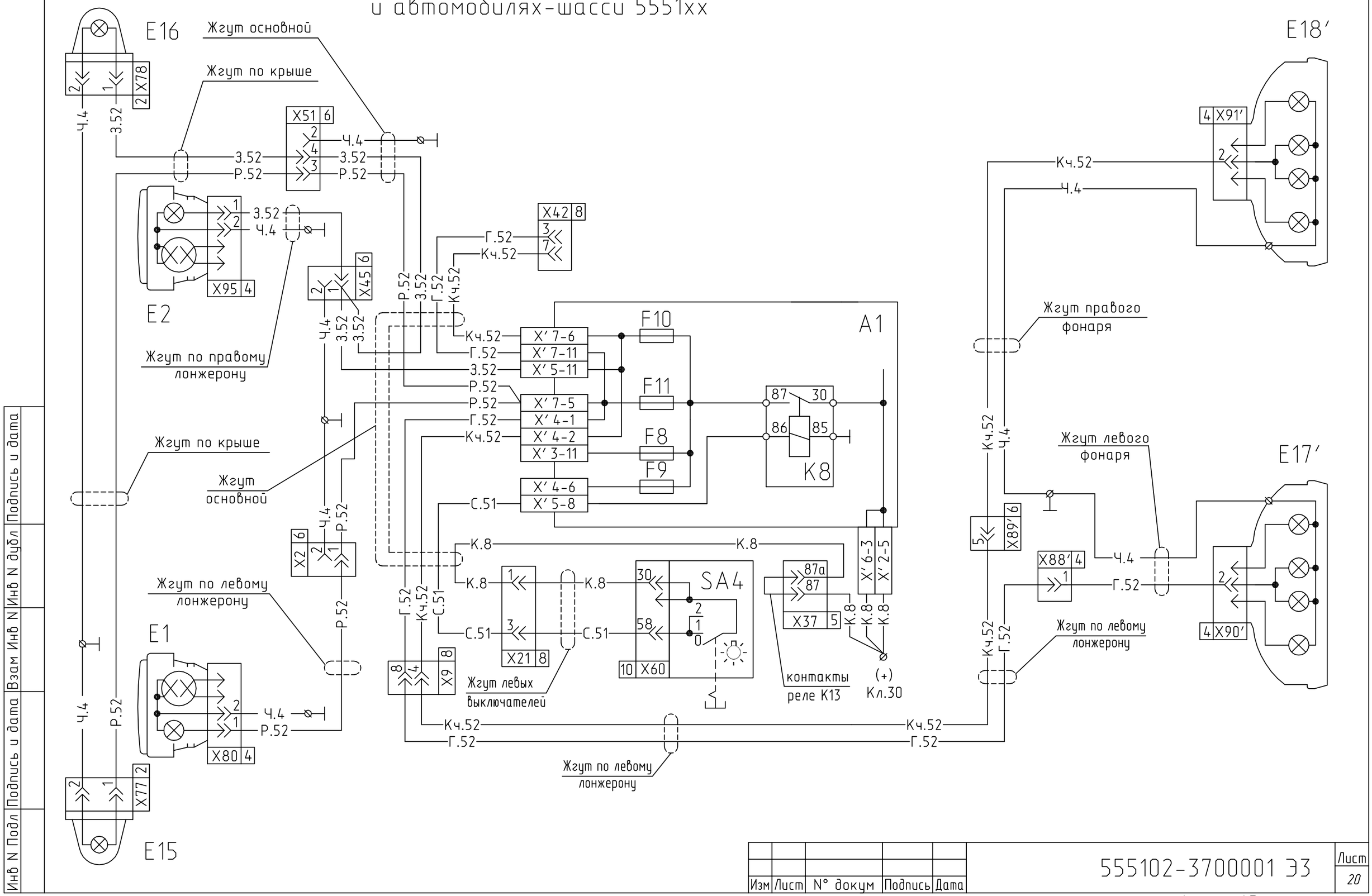

Изм	Лист	N° докум	Подпись	Дата	555102-3700001 Э3	Лист 20

Формат А3

Подпись и дата | Инв N дубл | Взам Инв N | Подпись и дата | Инв N Подл

555102-3700001 Э3

Схема включения ближнего и дальнего света фар, передних противотуманных фар, задних противомуманных фонарей на автомобилях с задней разгрузкой

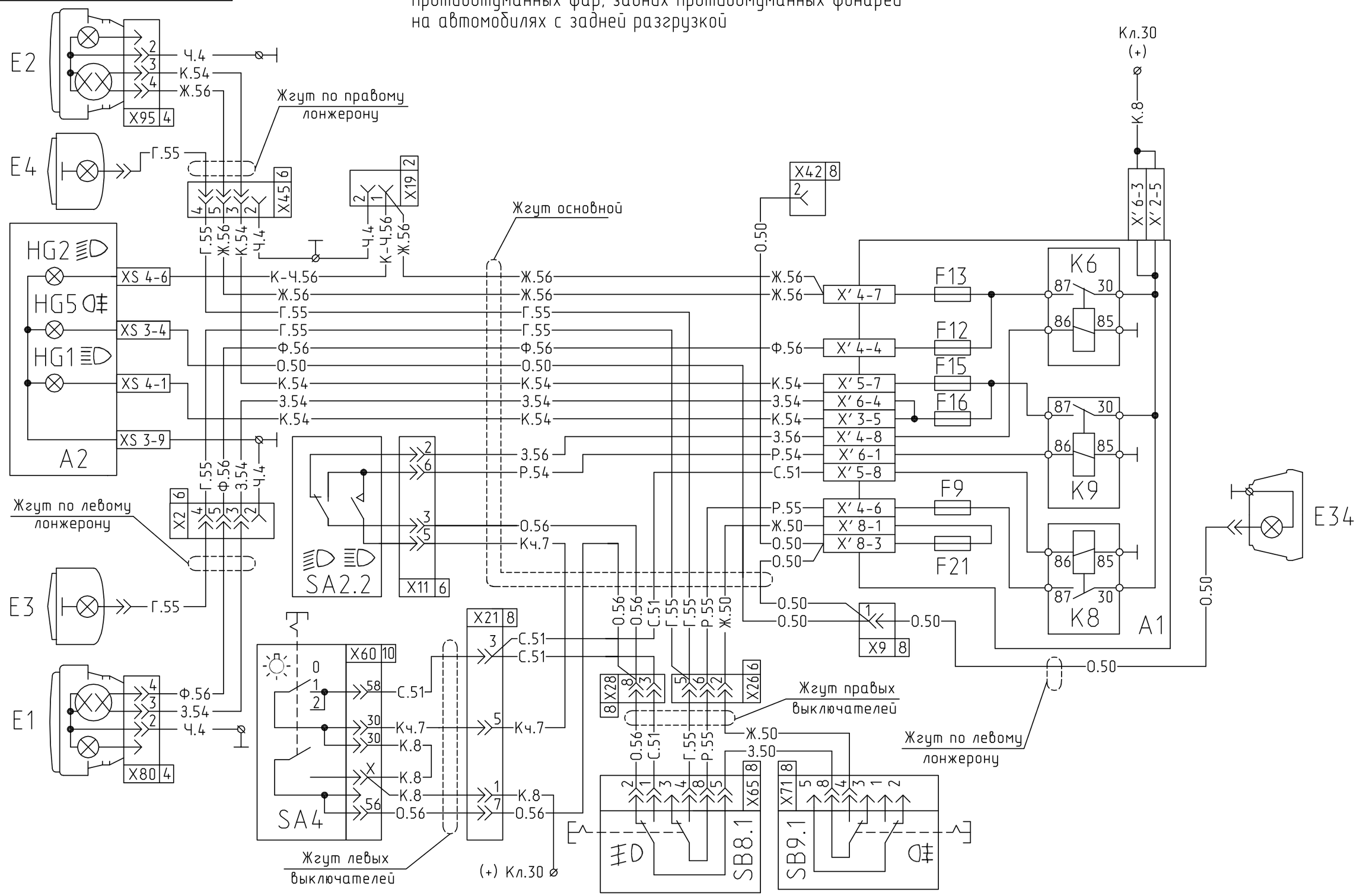

Изм	Лист	N° докум	Подпись	Дата	555102-3700001 Э3	Лист 21

Формат А3

Инв N Подл | Подпись и дата | Взам Инв N | Инв N дубл | Подпись и дата

555102-3700001 Э3

Схема включения указателей поворота и аварийной сигнализации на автомобилях без электропневмовыводов на прицеп

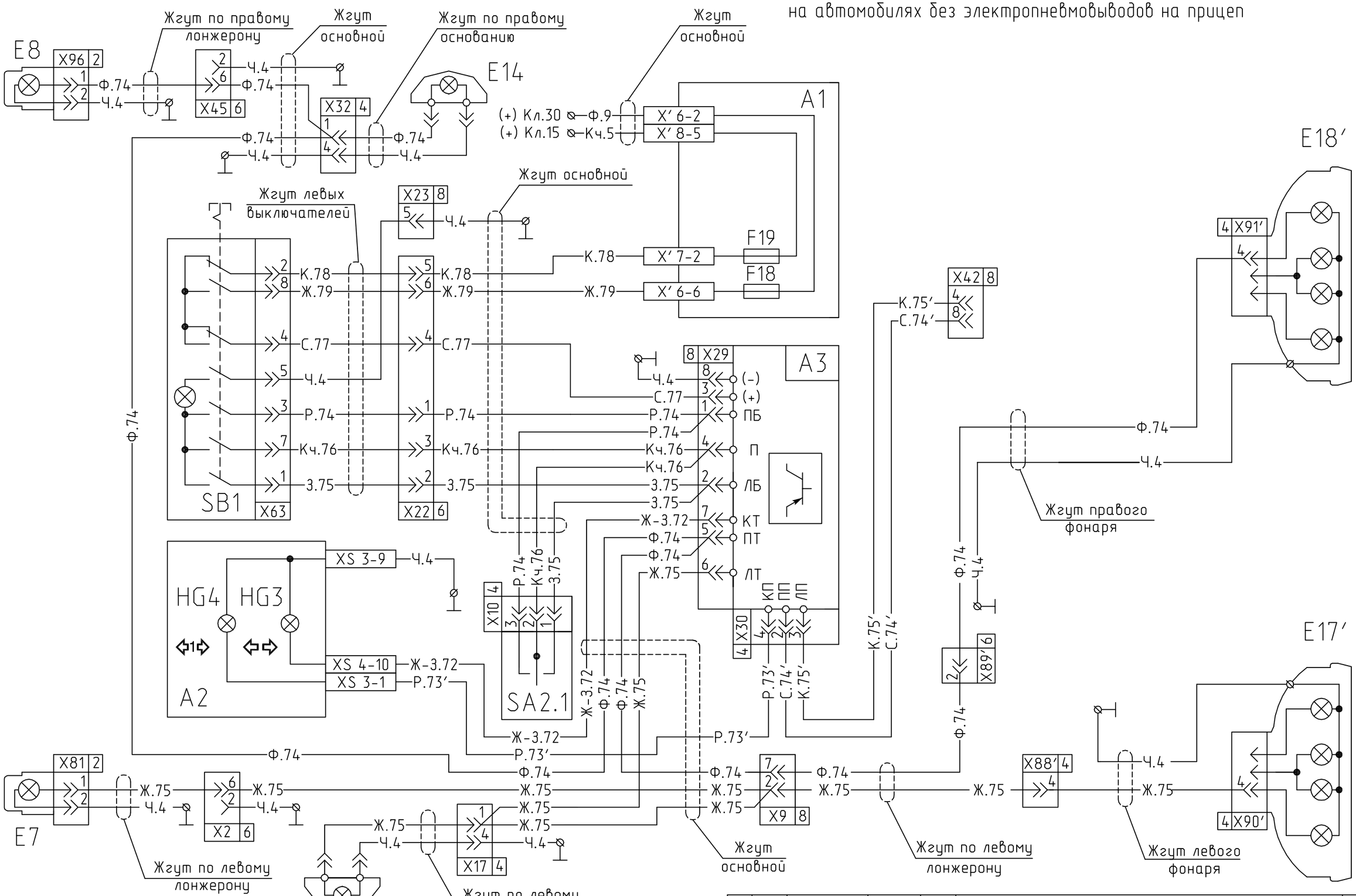

Изм	Лист	N° докум	Подпись	Дата

555102-3700001 Э3

Лист 22

Формат А3

Инв N Подл | Подпись и дата | Взам Инв N | Инв N дубл | Подпись и дата

555102-3700001 Э3

Схема включения сигналов "стоп", стояночного тормоза и фонарей заднего хода автомобилях без электропневмовыводов на прицеп

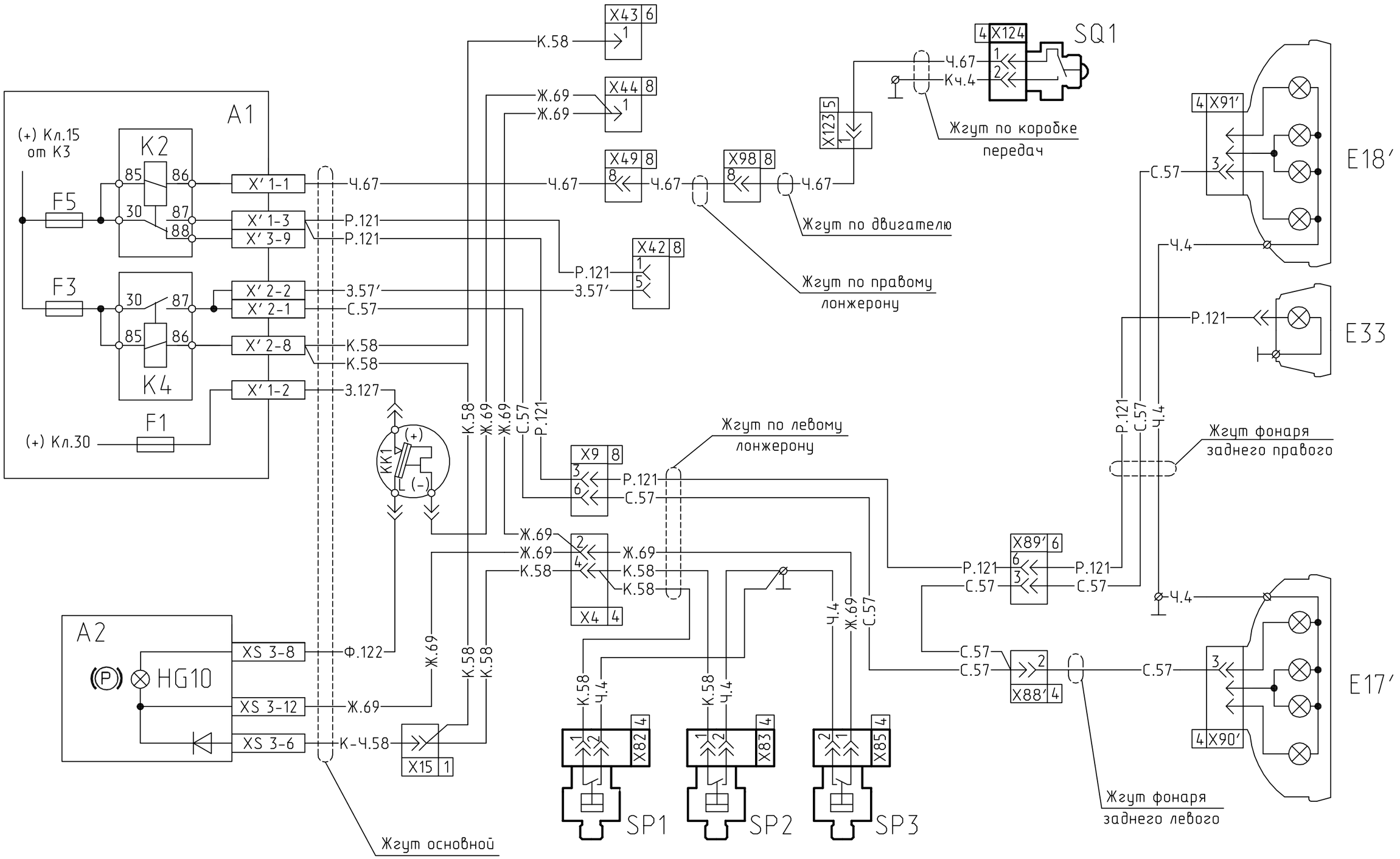

Изм	Лист	N° докум	Подпись	Дата

555102-3700001 Э3

Лист 23

Формат А3

Инв N Подл | Подпись и дата | Взам Инв N | Инв N дубл | Подпись и дата

Схема включения плафонов освещения салона
и плафона освещения двигателя
на автомобилях с малой кабиной

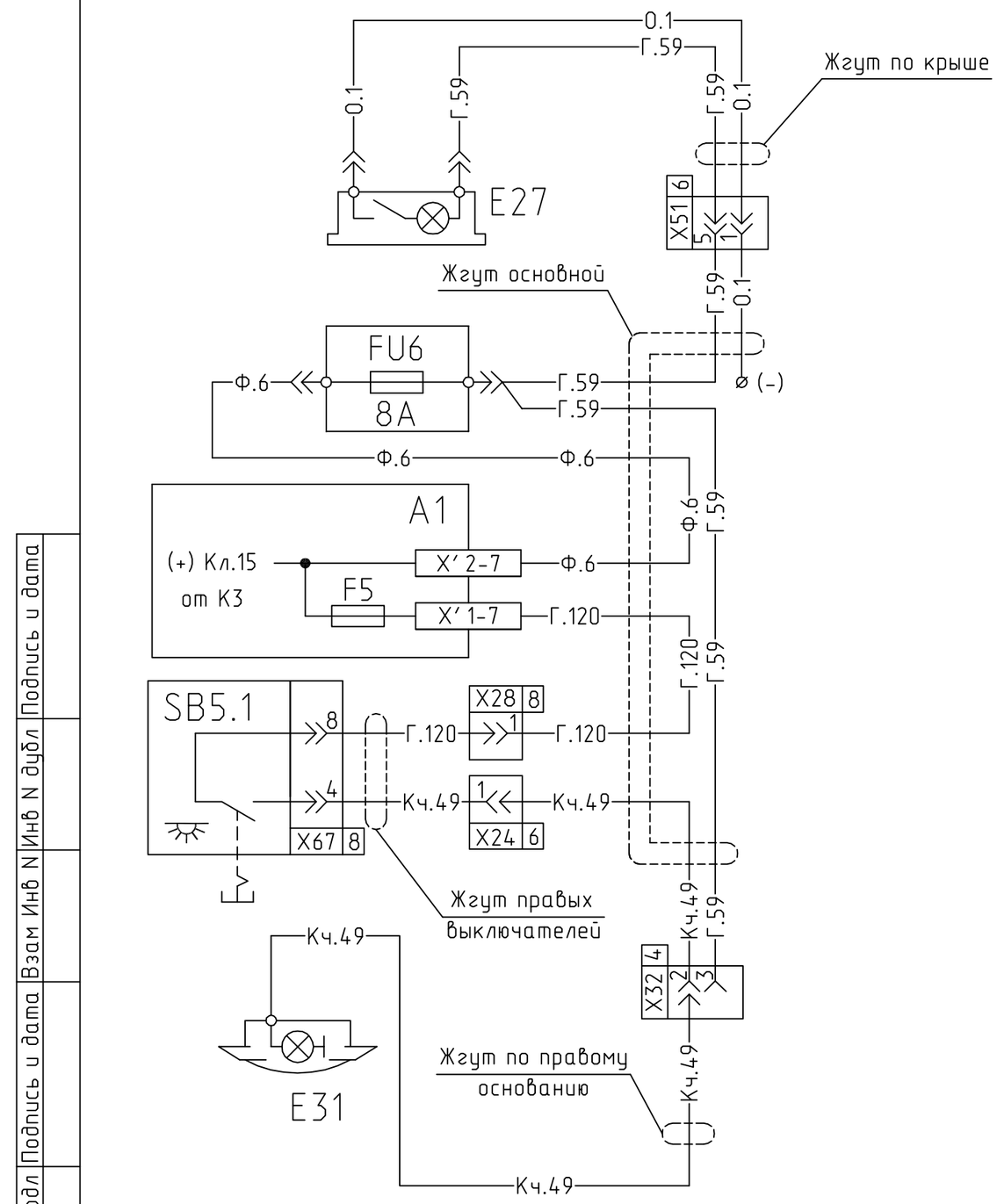

Изм	Лист	N° докум	Подпись	Дата

555102-3700001 Э3

Лист 24

Формат А4

Инв N Подл | Подпись и дата | Взам Инв N | Инв N дубл | Подпись и дата

Схема включения аварийных контрольных ламп

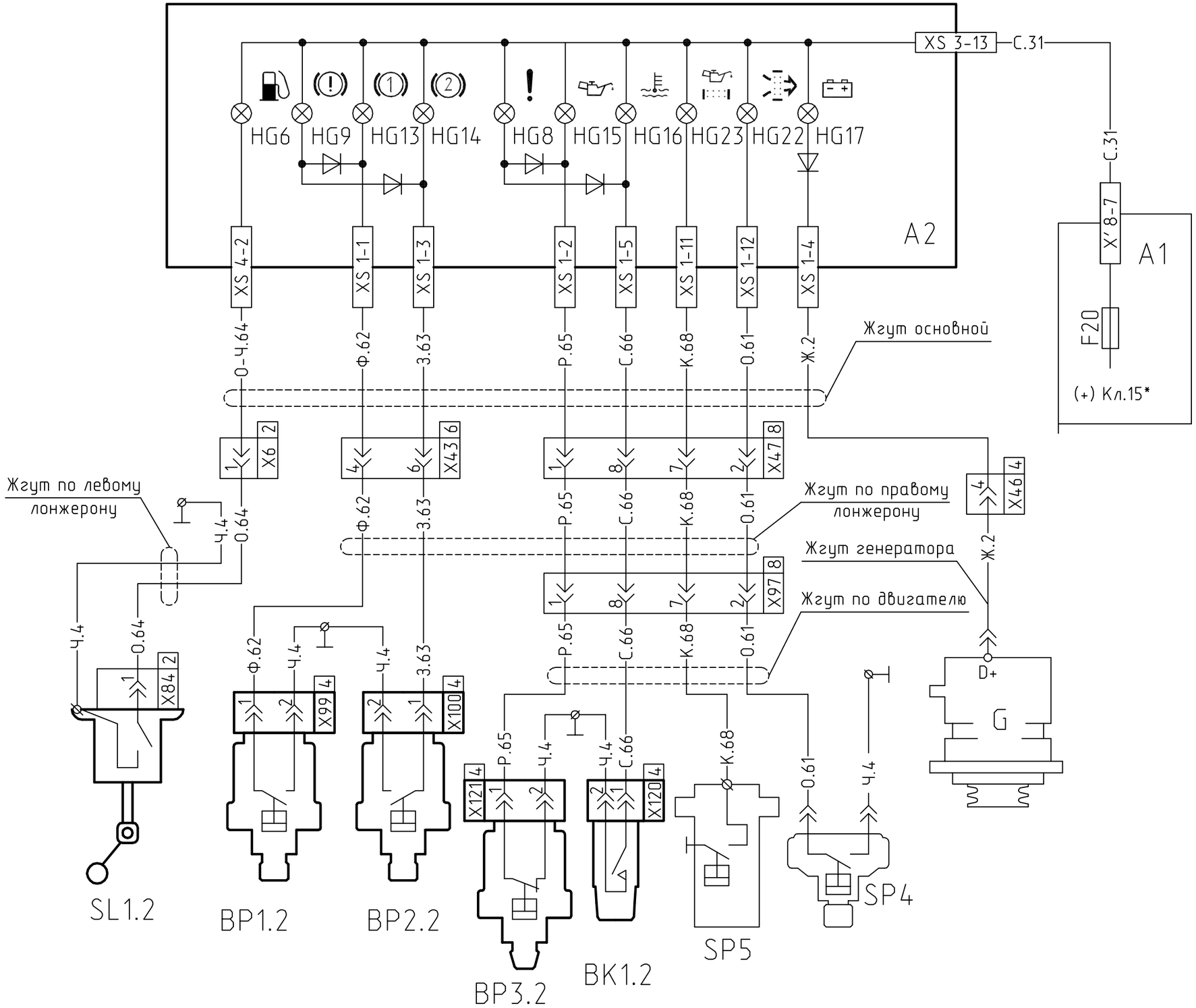

Изм	Лист	N° докум	Подпись	Дата	555102-3700001 Э3	Лист 25

Формат А3

Инв N Подл | Подпись и дата | Взам Инв N | Инв N дубл | Подпись и дата

555102-3700001 Э3

Схема подключения тахографа и включения блокировки демультипликатора на КПП ЯМЗ-238М

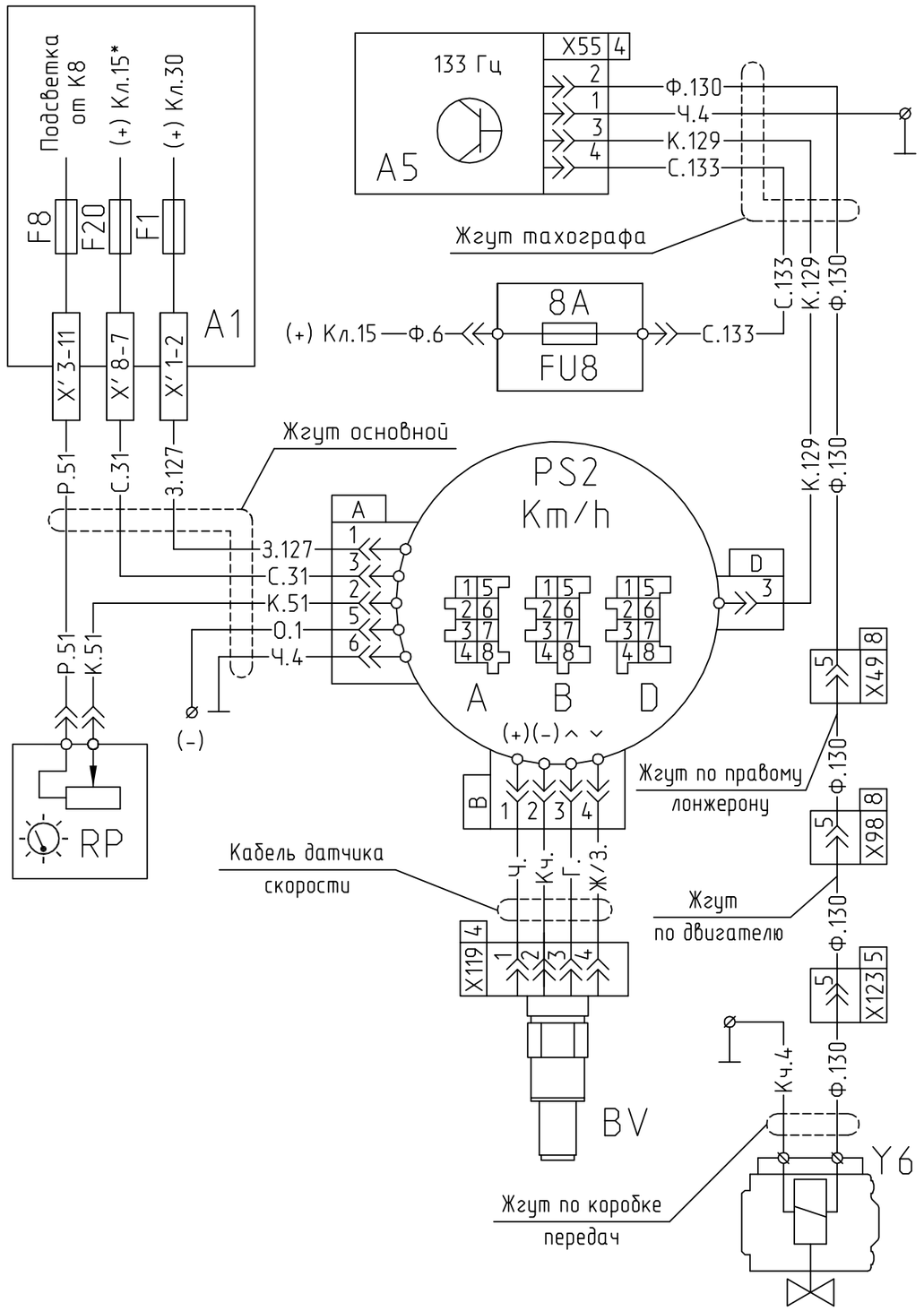

Изм	Лист	N° докум	Подпись	Дата

555102-3700001 Э3

Лист 25

Формат А4

Подпись и дата | Инв N дубл | Взам Инв N | Подпись и дата | Инв N Подл

555102-3700001 Э3

Схема включения ламп подсветки приборов и выключателей
для автомобилей с электропневмовыводами на прицеп

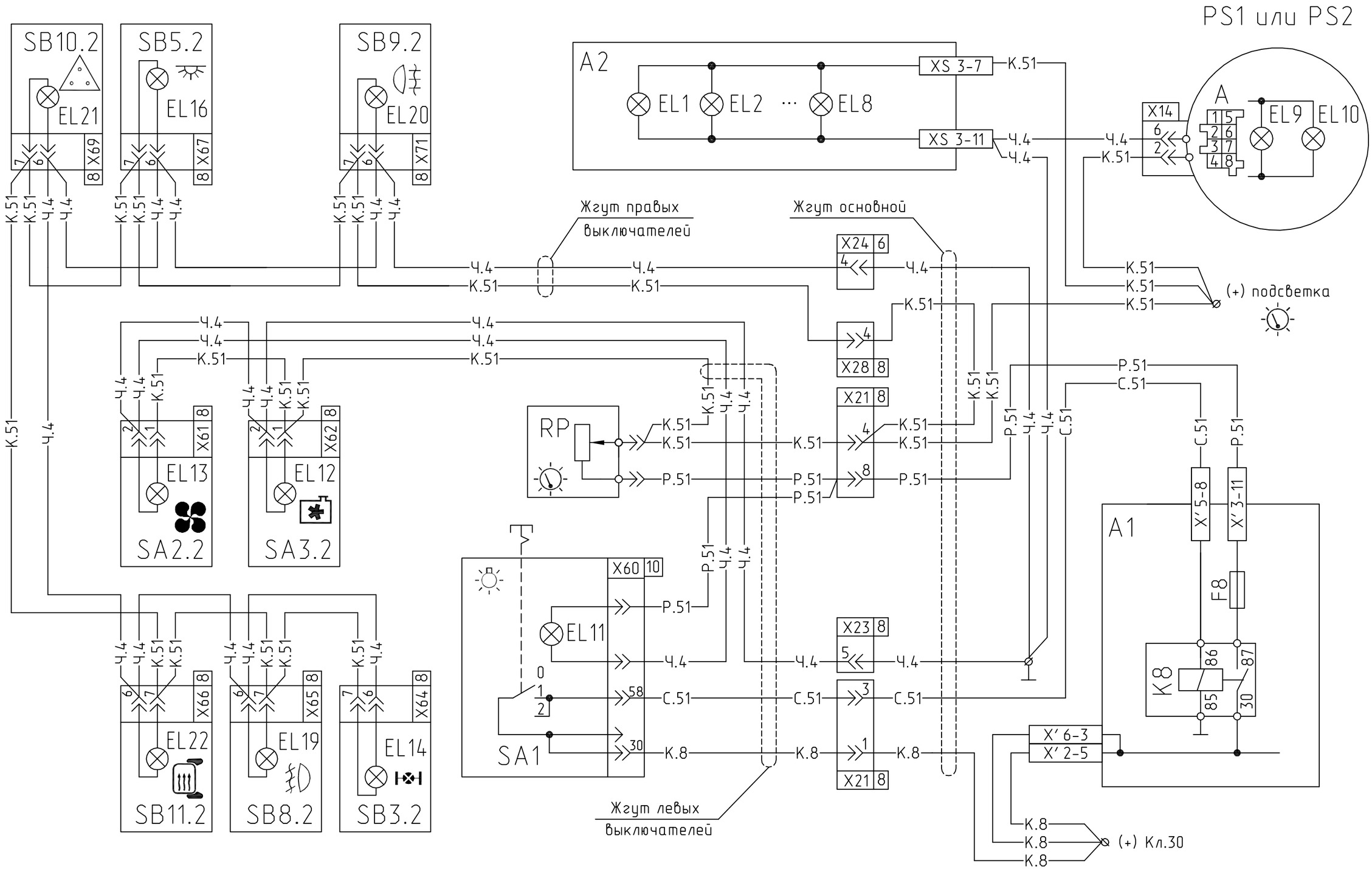

Изм	Лист	N° докум	Подпись	Дата	555102-3700001 Э3	Лист 26

Формат А3

Инв N Подл | Подпись и дата | Взам Инв N | Инв N дубл | Подпись и дата

555102-3700001 Э3

Схема включения электродвигателей вентилятора отопителя

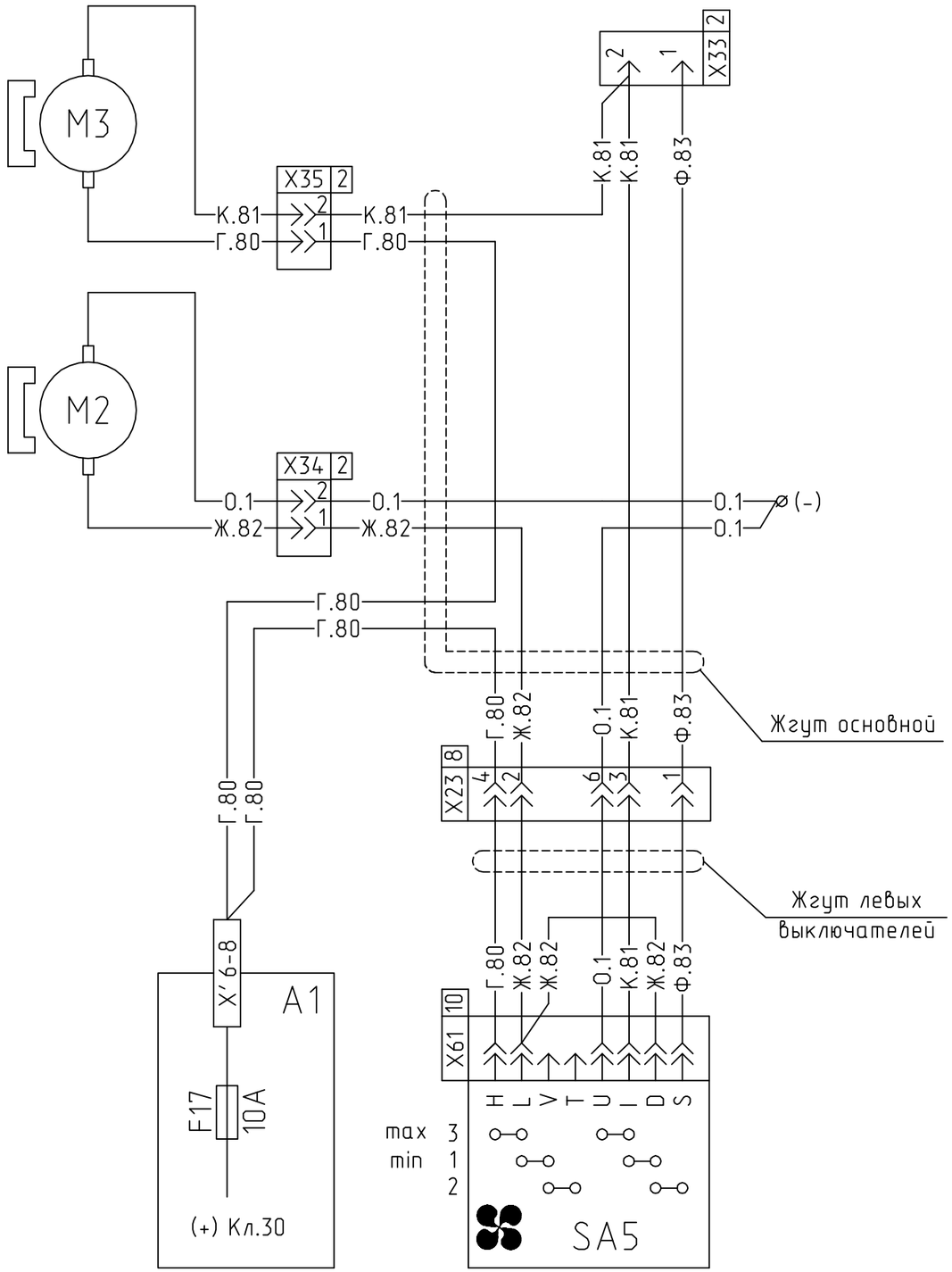

Изм	Лист	N° докум	Подпись	Дата

555102-3700001 Э3

Лист 27

Формат А4

Инв N Подл | Подпись и дата | Взам Инв N | Инв N дубл | Подпись и дата

555102-3700001 Э3

Схема включения стеклоочистителя и стеклоомывателя

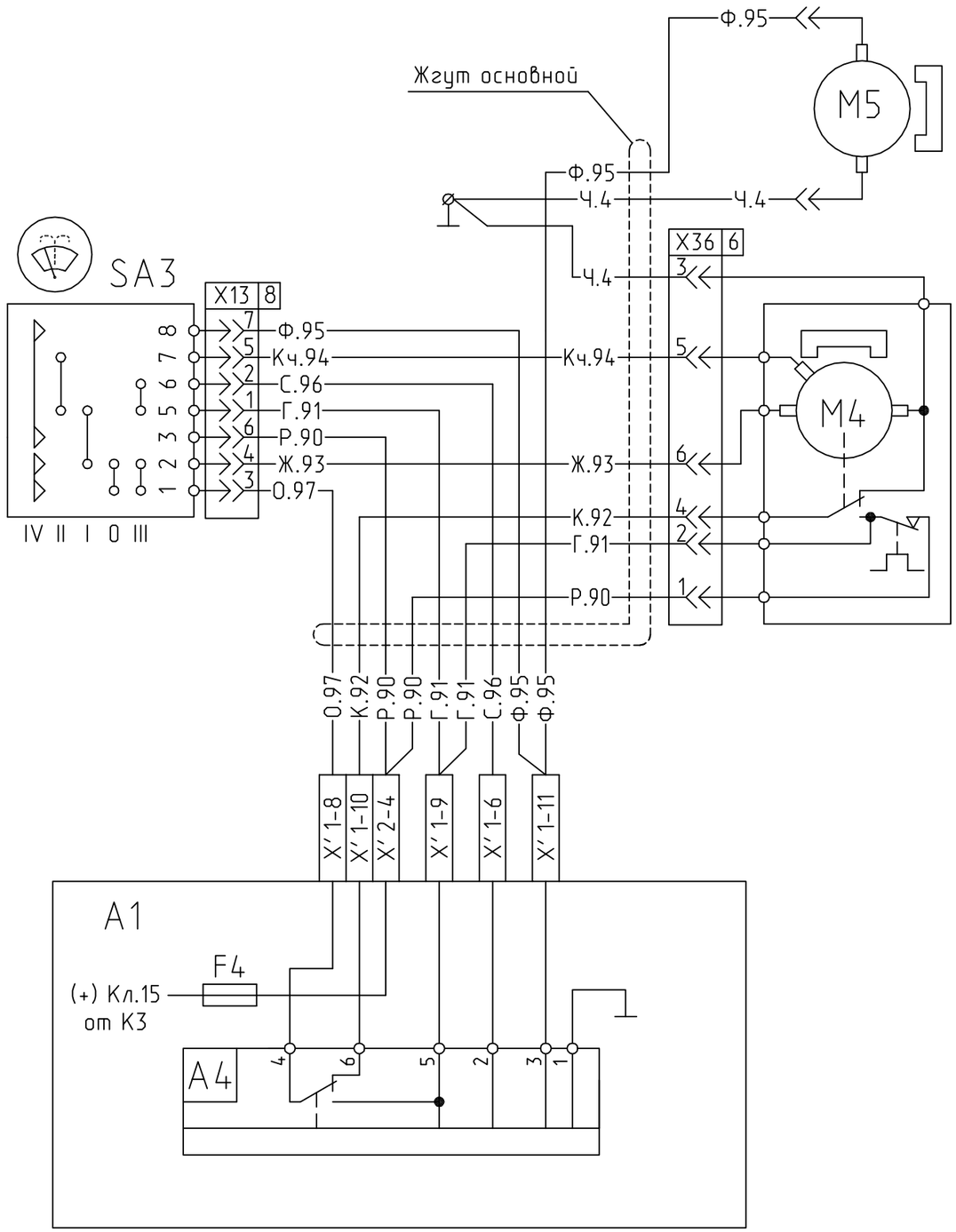

Изм	Лист	N° докум	Подпись	Дата

555102-3700001 Э3

Лист 28

Формат А4

Инв N Подл | Подпись и дата | Взам Инв N | Инв N дубл | Подпись и дата

555102-3700001 Э3

Схема включения осушителя воздуха и клапана глушения двигателя

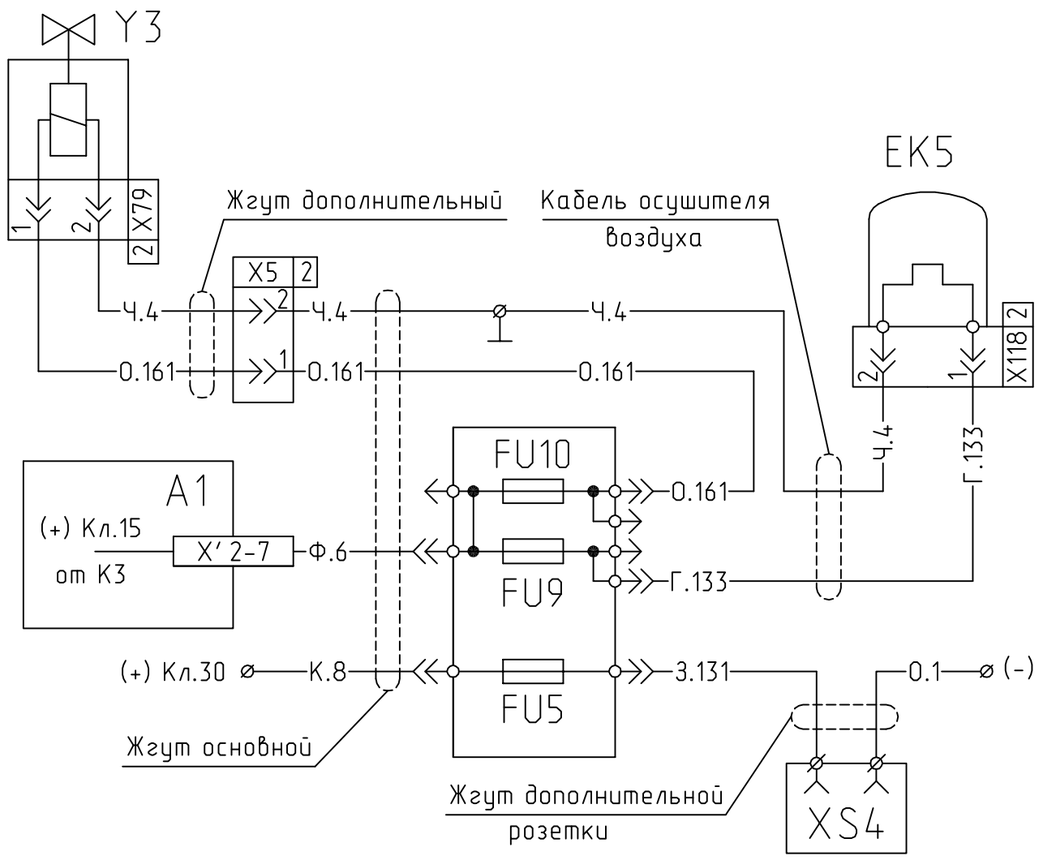

Изм	Лист	N° докум	Подпись	Дата

555102-3700001 Э3

Лист 30

Формат А4

Подпись и дата | Инв N дубл | Взам Инв N | Подпись и дата | Инв N Подл

555102-3700001 Э3

Схема звуковой сигнализации открытия двери

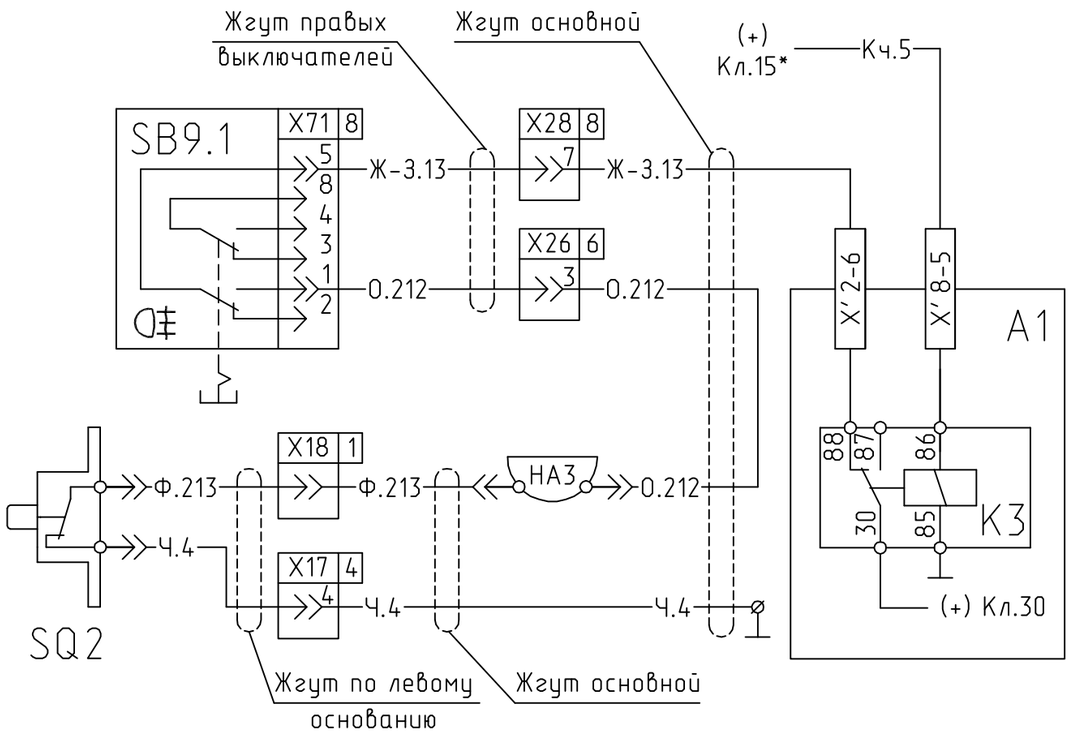

Изм	Лист	N° докум	Подпись	Дата

555102-3700001 Э3

Лист 31

Формат А4

Подпись и дата | Инв N дубл | Взам Инв N | Подпись и дата | Инв N Подл

555102-3700001 Э3

Схема включения фонарей знака автопоезда

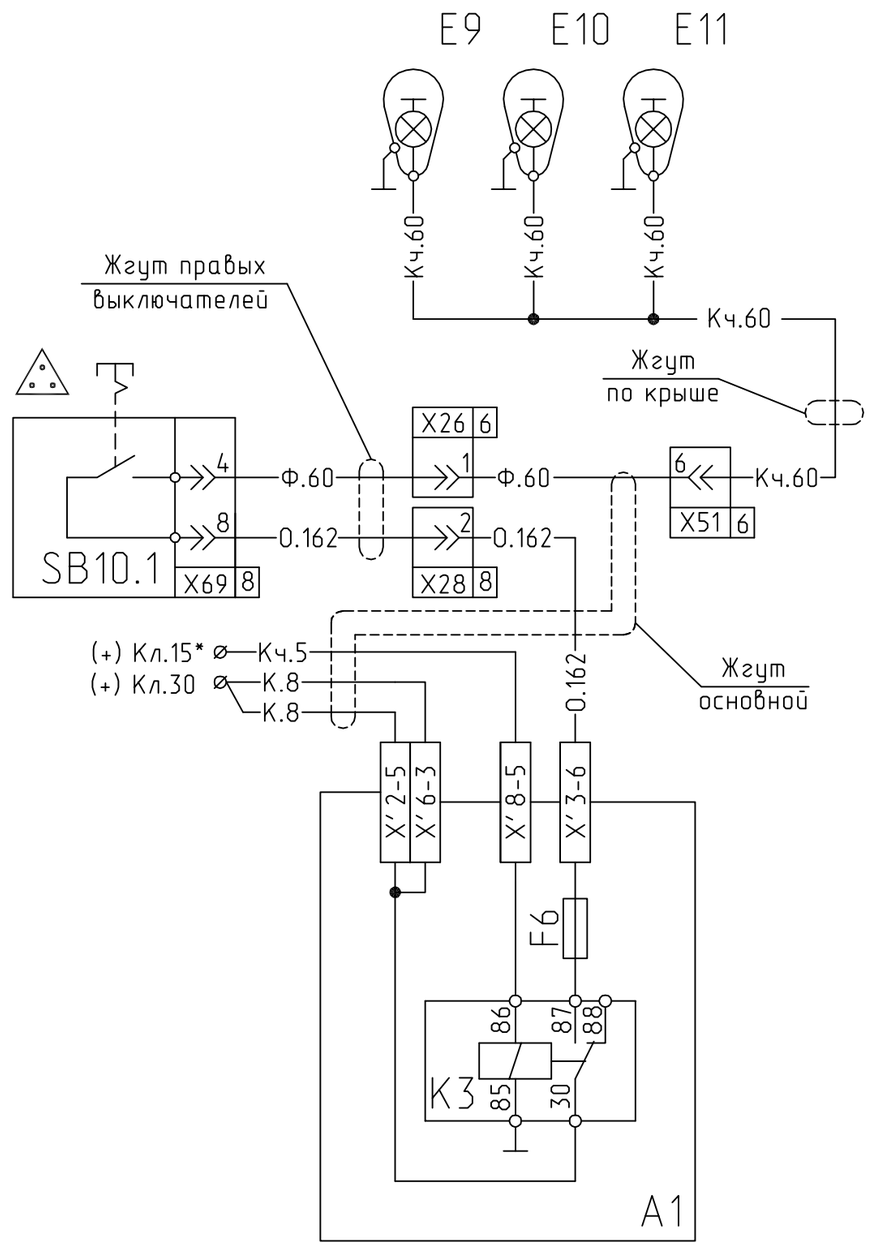

Изм	Лист	N° докум	Подпись	Дата	555102-3700001 Э3	Лист 32

Формат А4

Инв N Подл | Подпись и дата | Взам Инв N | Инв N дубл | Подпись и дата

555102-3700001 Э3

Схема управления разгрузкой платформы
на автомобилях с 3-сторонней разгрузкой

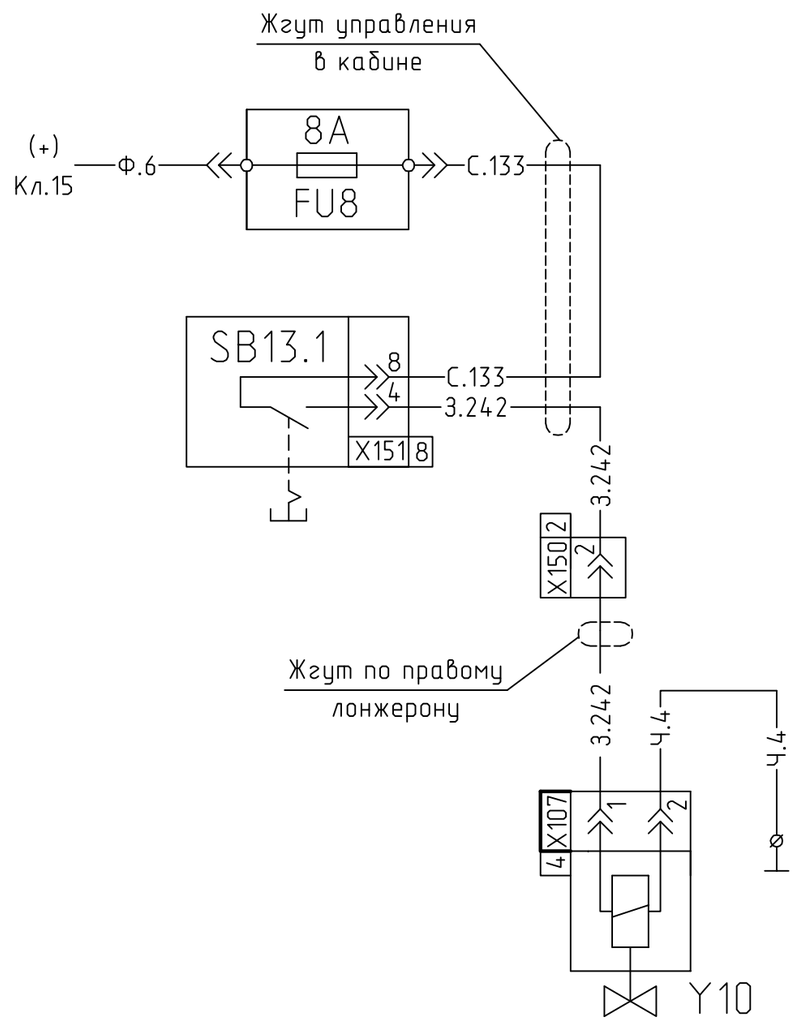

Инв N Подл	Подпись и дата	Взам Инв N	Инв N дубл	Подпись и дата

Изм	Лист	N° докум	Подпись	Дата

555102-3700001 Э3

Лист 33

Формат А4

555102-3700001 Э3

Схема управления ходоуменьшителем

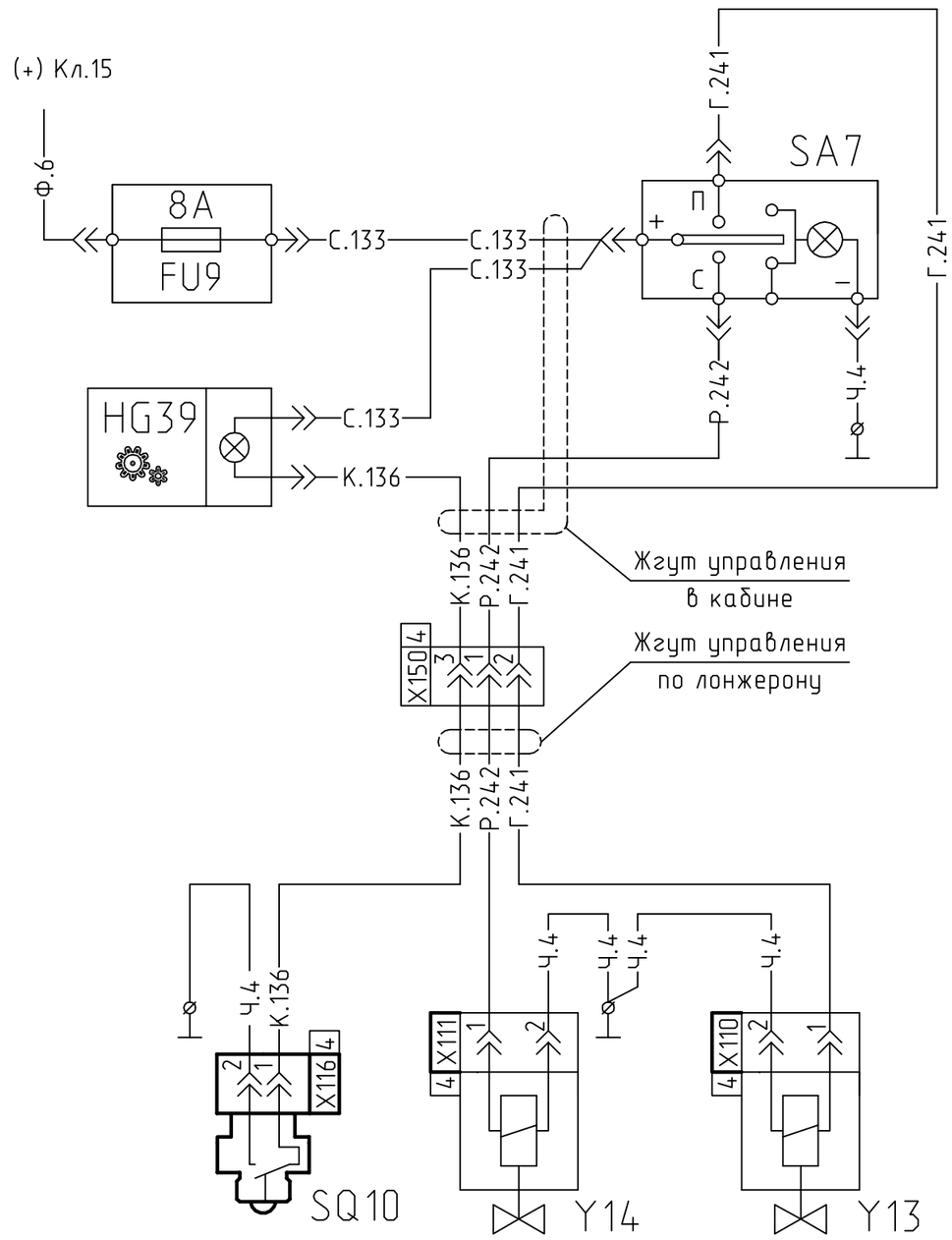

Инв N Подл	Подпись и дата	Взам Инв N	Инв N дубл	Подпись и дата

Изм	Лист	N° докум	Подпись	Дата	555102-3700001 Э3	Лист 34

Формат А4